alucentro

ALUMINIO ARQUITECTONICO

Línea

EUROVENT
PREMIUM

Ponemos también a su disposición:

Línea EUROVENT Clásica y línea panorama
Todo tipo de herrajes y accesorios
Película decorativa y de seguridad
Acrílicos, Policarbonatos y paneles de aluminio (alucobond)

CUPRUM

División del Norte #2639 Col. del Carmen, Coyoacán 5658-1700 - 5658-1030 - 5658-0422 - 5658-0440
alucentro1@prodigy.net.mx

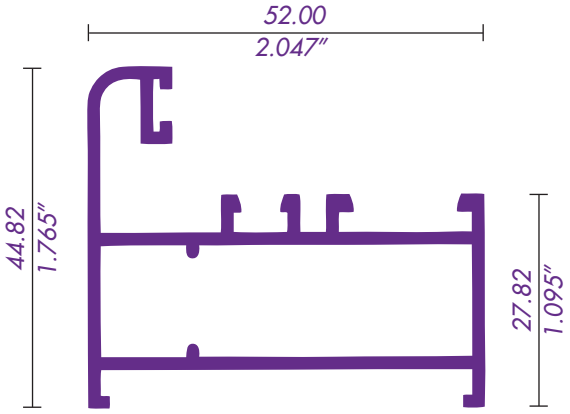

4525 / 62033
"L" CONTRAMARCO

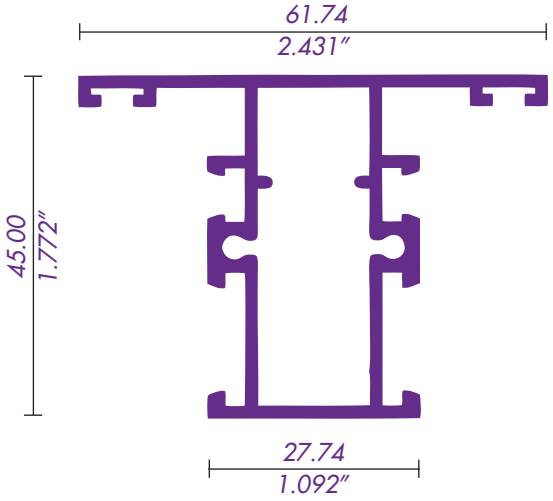

4521 / 62041
INTERMEDIO CUADRÍCULA

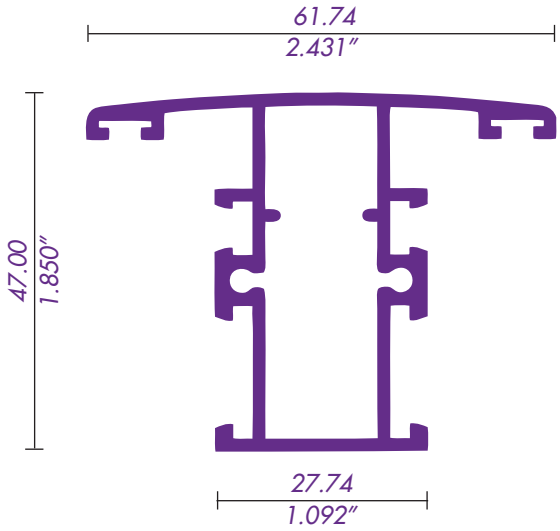

4524 / 62028
"T" INTERMEDIO

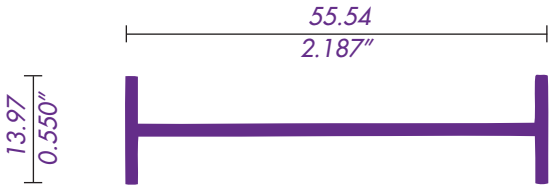

4539 / 62042
MOLDURA DE UNIÓN

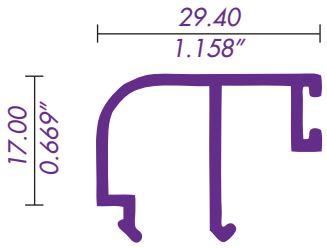

4594 / 62029
JUNQUILLO 6mm.

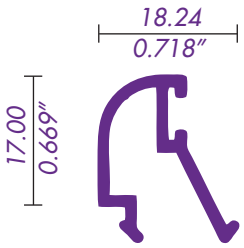

4593 / 62030
JUNQUILLO 24mm.

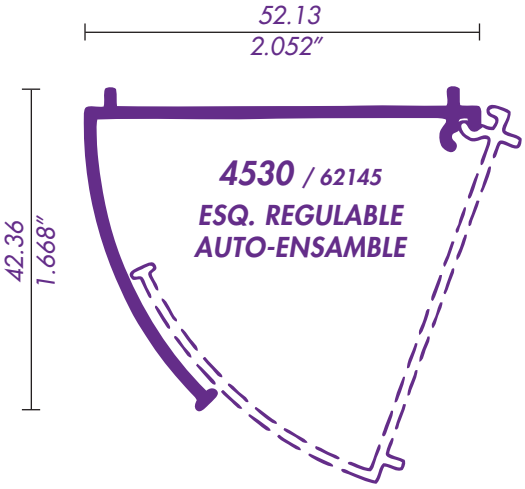

4530 / 62145
ESQ. REGULABLE AUTO-ENSAMBLE

FIJOS SERIE 45 - ISOMETRÍA

EUROVENT PREMIUM

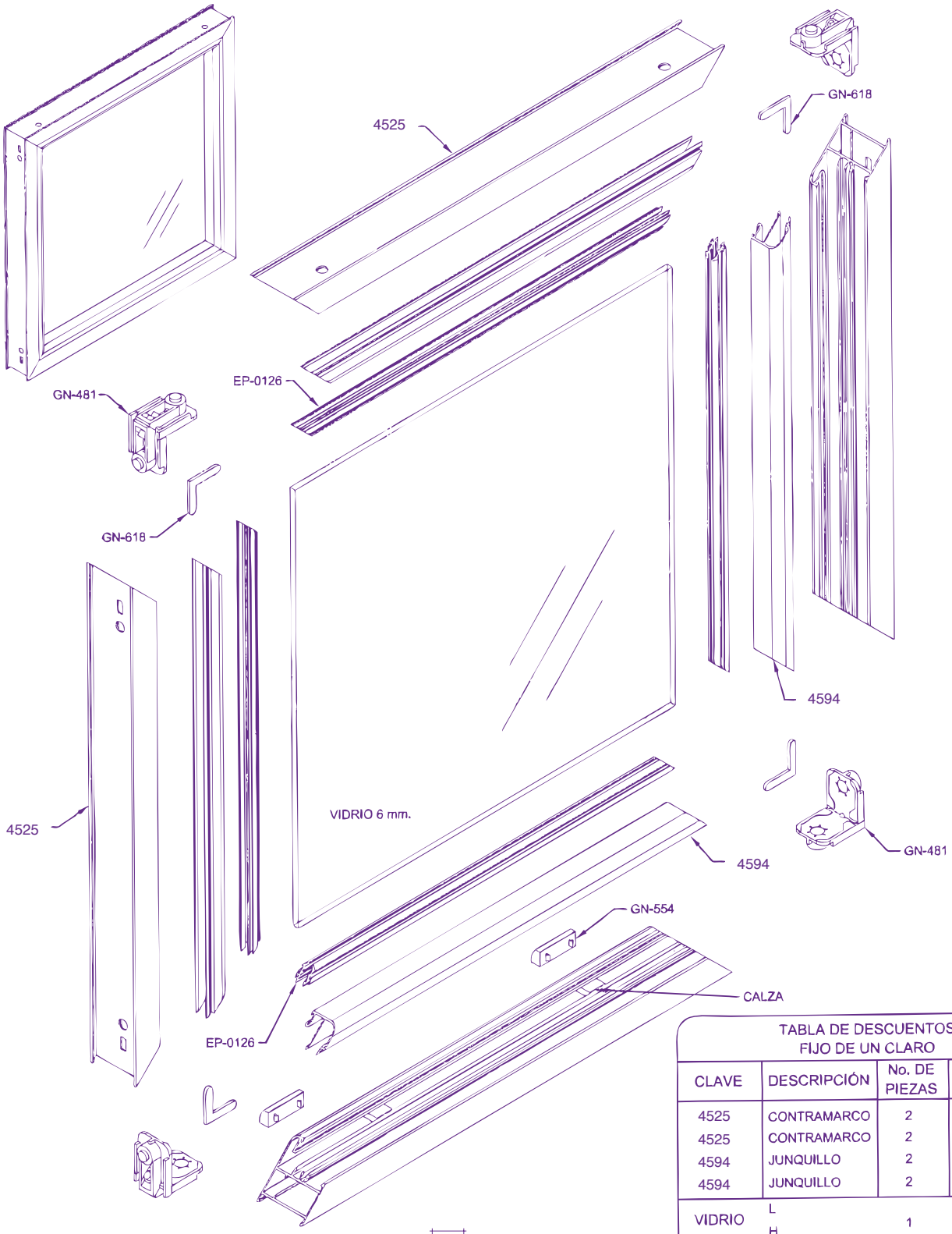

TABLA DE DESCUENTOS FIJO DE UN CLARO			
CLAVE	DESCRIPCIÓN	No. DE PIEZAS	CORTE Y DESCUENTO
4525	CONTRAMARCO	2	L
4525	CONTRAMARCO	2	H
4594	JUNQUILLO	2	L-46
4594	JUNQUILLO	2	H-46
VIDRIO	L	1	L-64
	H		H-64

L= ANCHO DE VENTANA
H= ALTO DE VENTANA

DESCUENTOS EN MM.

alucentro

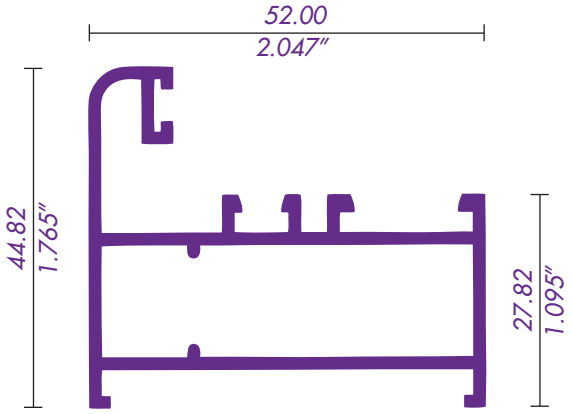

4525 / 62033
"L" CONTRAMARCO

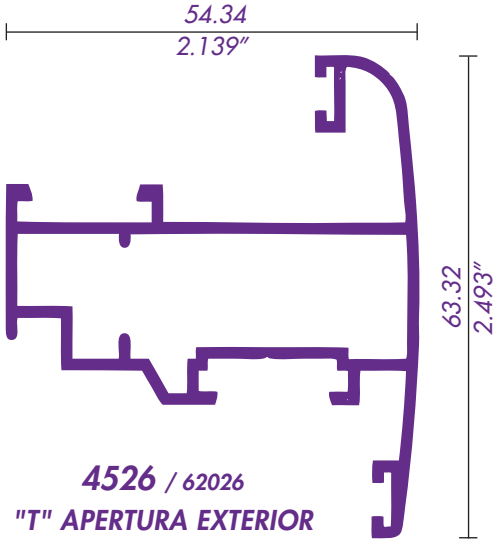

4526 / 62026
"T" APERTURA EXTERIOR

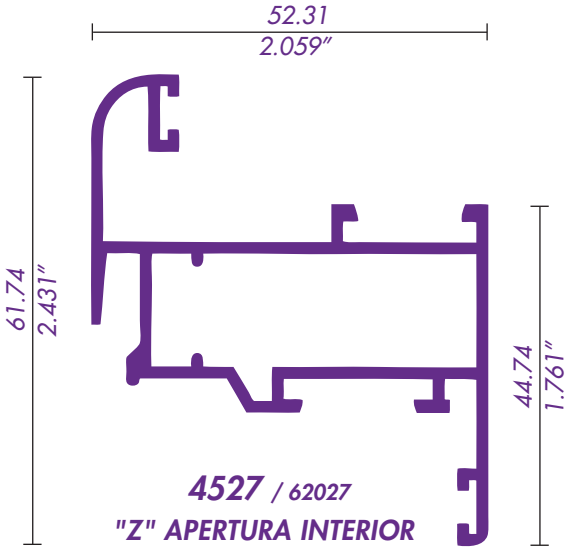

4527 / 62027
"Z" APERTURA INTERIOR

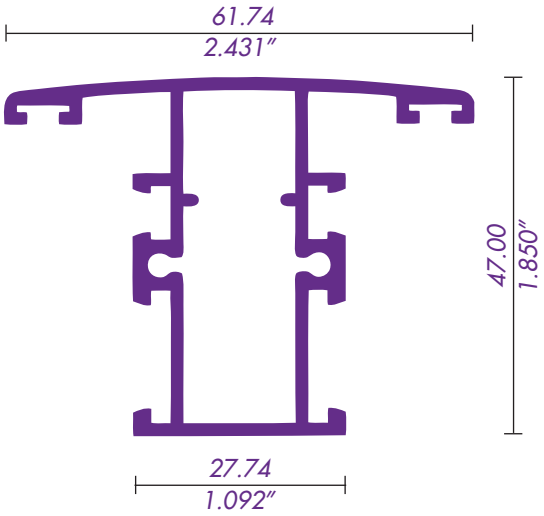

4524 / 62028
"T" INTERMEDIO

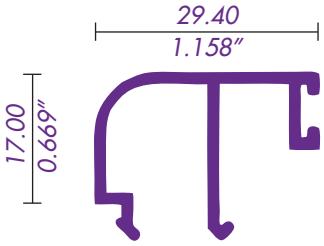

4594 / 62029
JUNQUILLO 6mm.

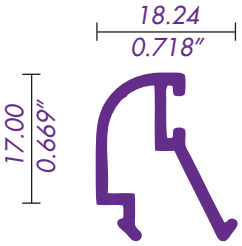

4593 / 62030
JUNQUILLO 24mm.

alucentro

EUROVENT PREMIUM

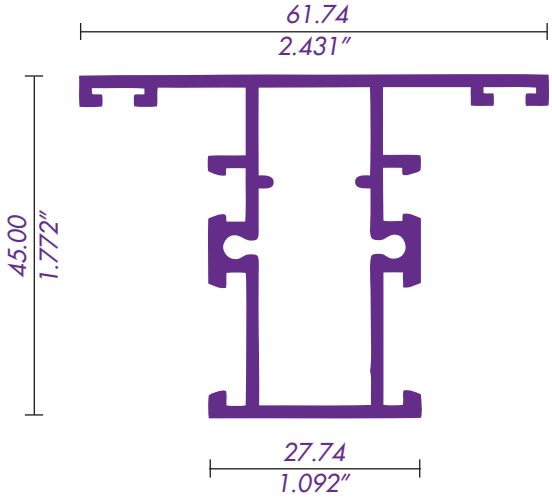

4521 / 62041
INTERMEDIO CUADRÍCULA

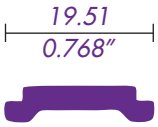

4529 / 45050
PLETINA

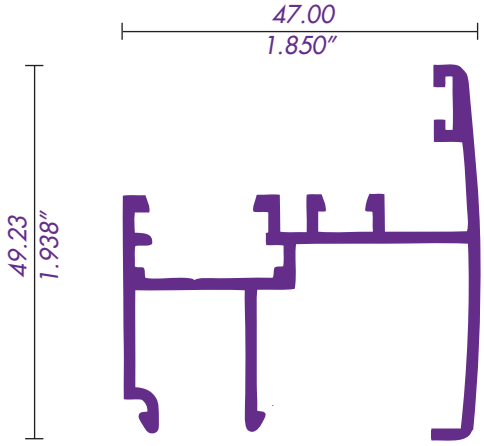

4528 / 62031
INTERMEDIO MÓVIL

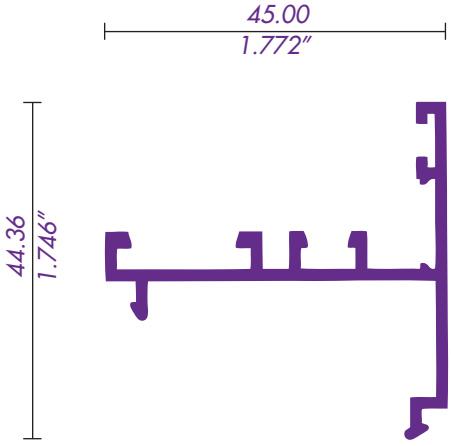

4522 / 62032
CONVERTIDOR

alucentro

VENTANA SERIE 45
APERTURA INTERIOR

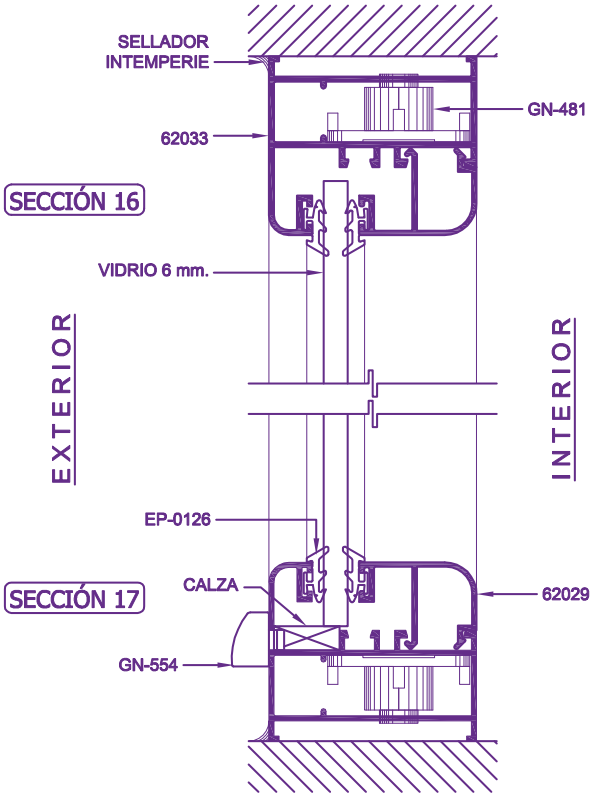

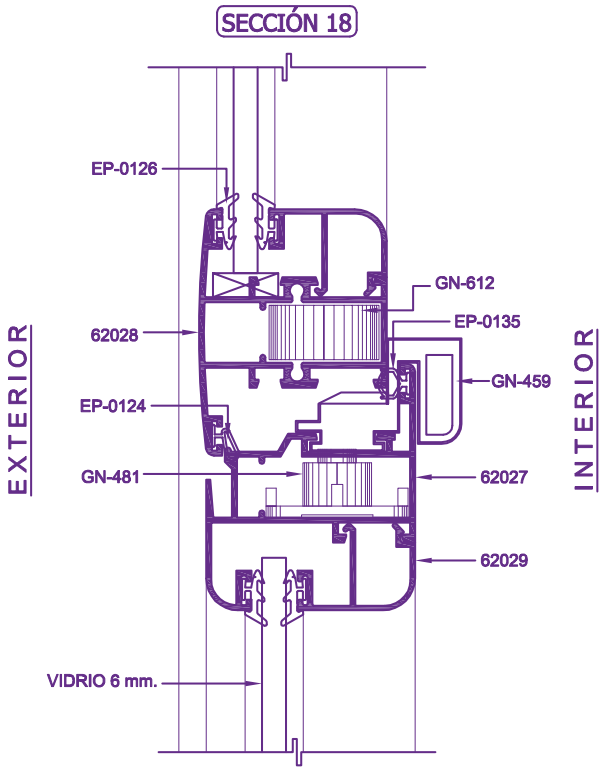

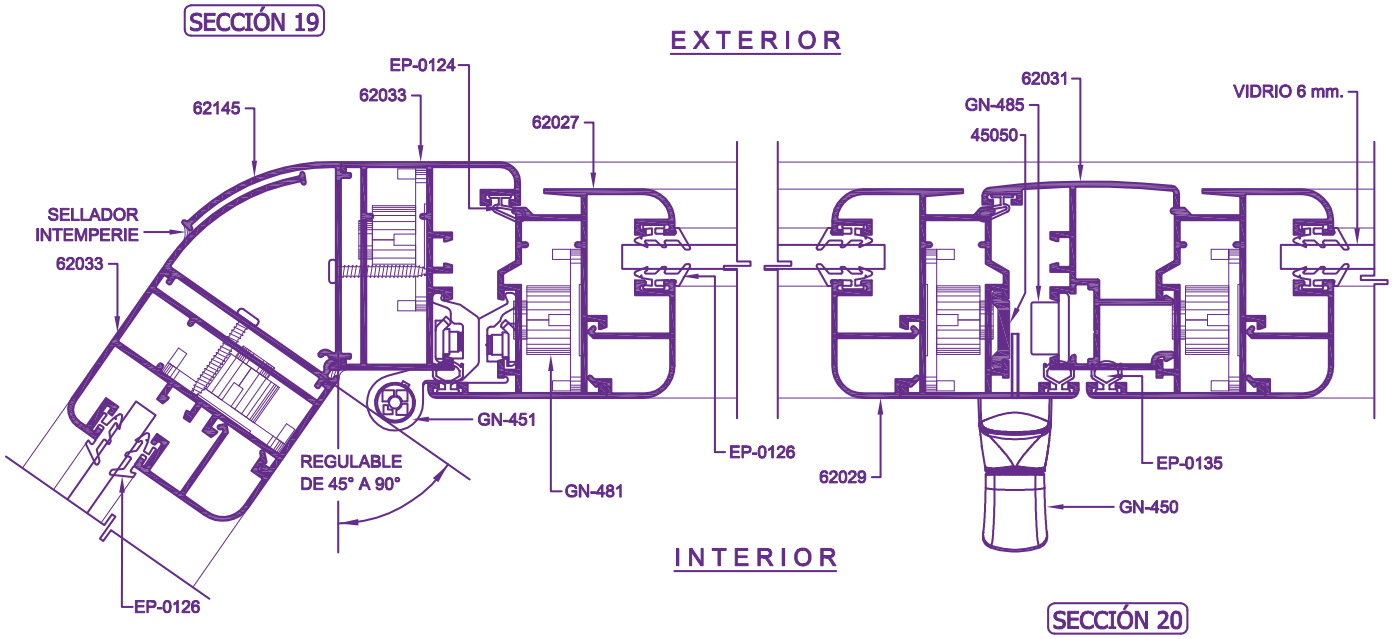

VENTANA SERIE 45 - ELEVACIONES
APERTURA INTERIOR

EUROVENT PREMIUM

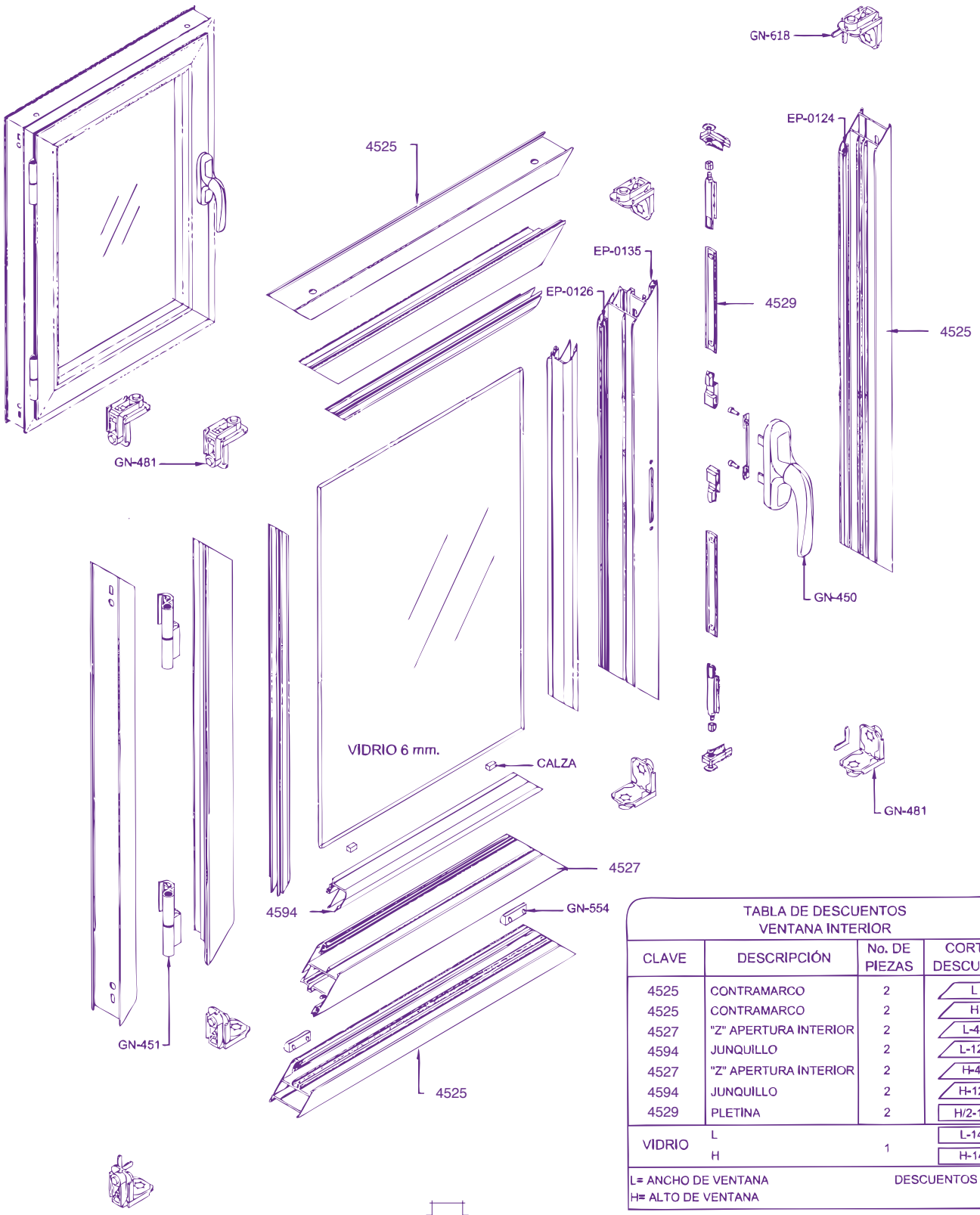

TABLA DE DESCUENTOS VENTANA INTERIOR			
CLAVE	DESCRIPCIÓN	No. DE PIEZAS	CORTE Y DESCUENTO
4525	CONTRAMARCO	2	L
4525	CONTRAMARCO	2	H
4527	"Z" APERTURA INTERIOR	2	L-45
4594	JUNQUILLO	2	L-128
4527	"Z" APERTURA INTERIOR	2	H-45
4594	JUNQUILLO	2	H-128
4529	PLETINA	2	H/2-160
VIDRIO	L	1	L-146
	H		H-146

L= ANCHO DE VENTANA
H= ALTO DE VENTANA

DESCUENTOS EN MM.

alucentro

VENTANA SERIE 45 - ISOMETRÍA
APERTURA EXTERIOR

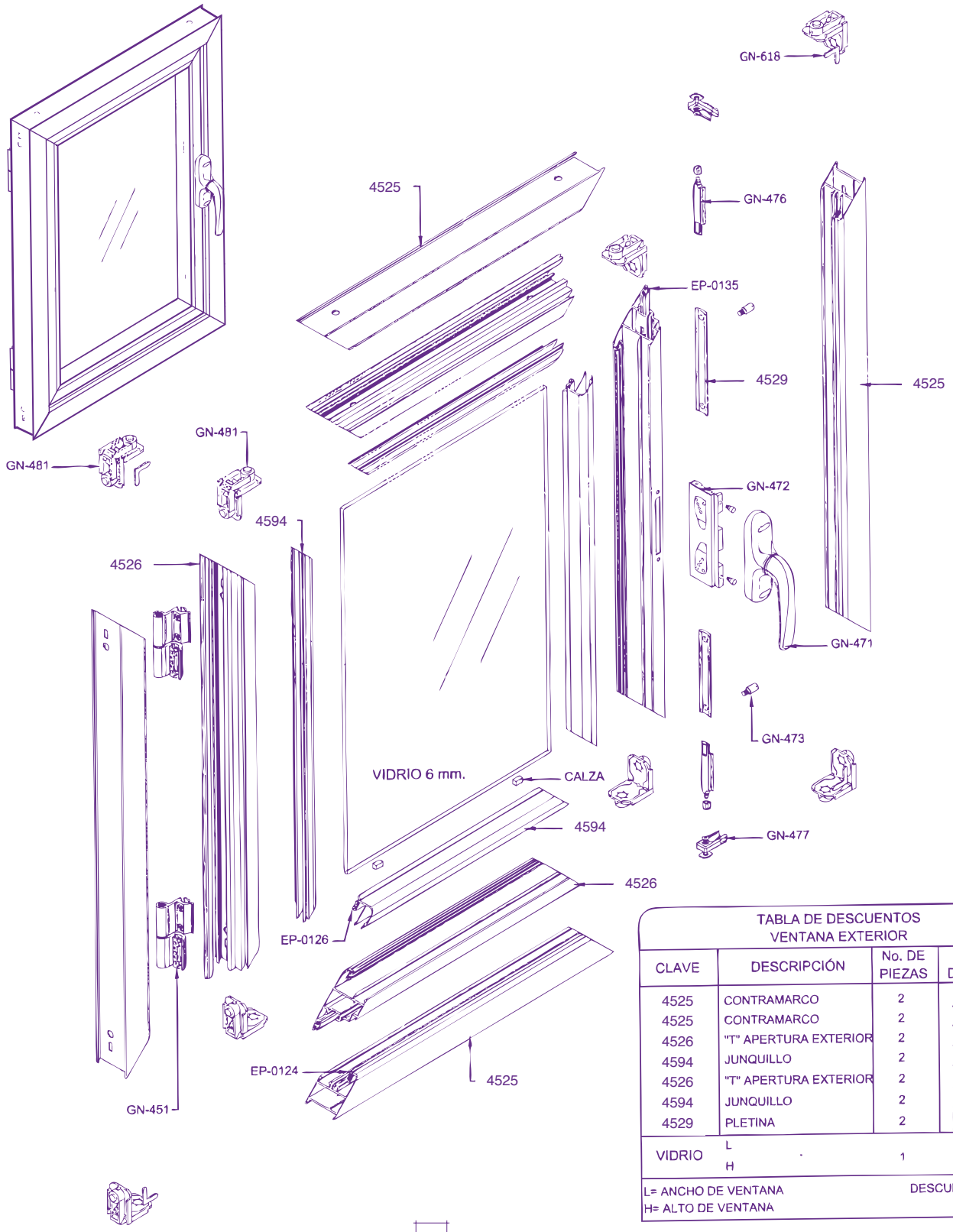

TABLA DE DESCUENTOS VENTANA EXTERIOR			
CLAVE	DESCRIPCIÓN	No. DE PIEZAS	CORTE Y DESCUENTO
4525	CONTRAMARCO	2	L
4525	CONTRAMARCO	2	H
4526	"T" APERTURA EXTERIOR	2	L-45
4594	JUNQUILLO	2	L-128
4526	"T" APERTURA EXTERIOR	2	H-45
4594	JUNQUILLO	2	H-128
4529	PLETINA	2	H/2-140
VIDRIO	L	1	L-146
	H		H-146

L= ANCHO DE VENTANA
H= ALTO DE VENTANA

DESCUENTOS EN MM.

alucentro

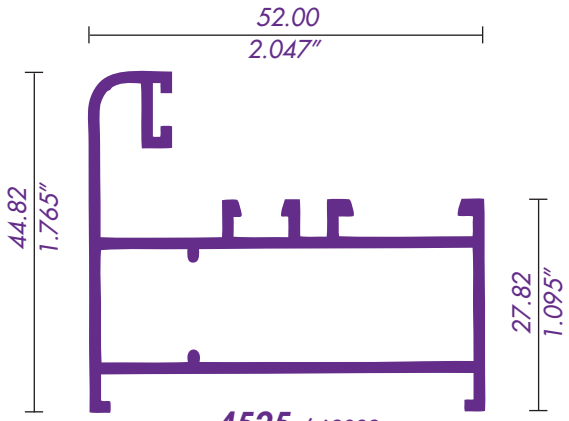

4525 / 62033
"L" CONTRAMARCO

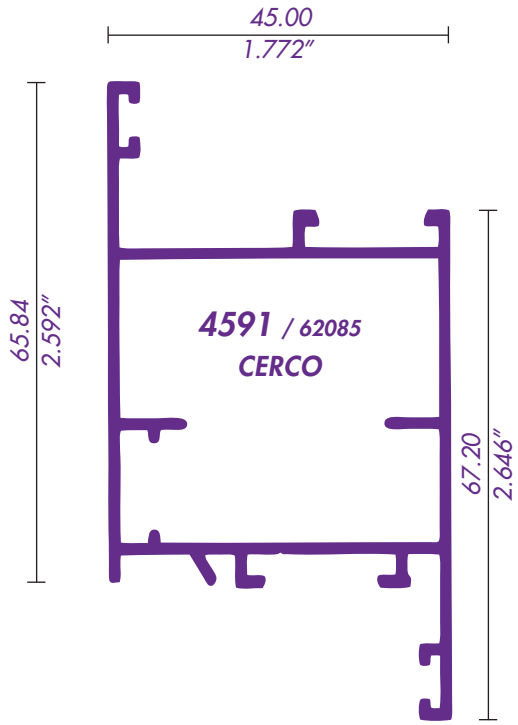

4591 / 62085
CERCO

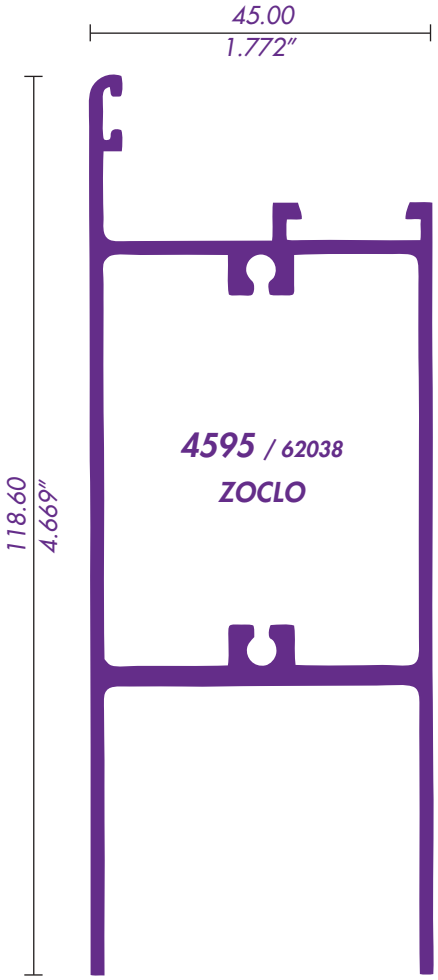

4595 / 62038
ZOCLO

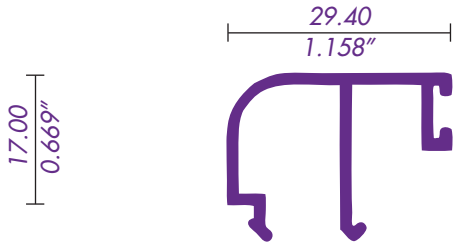

4594 / 62029
JUNQUILLO 6mm.

4593 / 62030
JUNQUILLO 24mm.

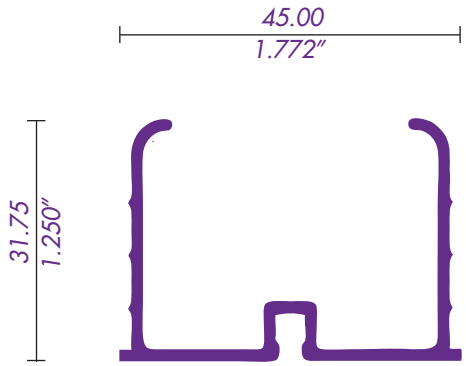

4587 / 62040
SELLO DE HERMETICIDAD

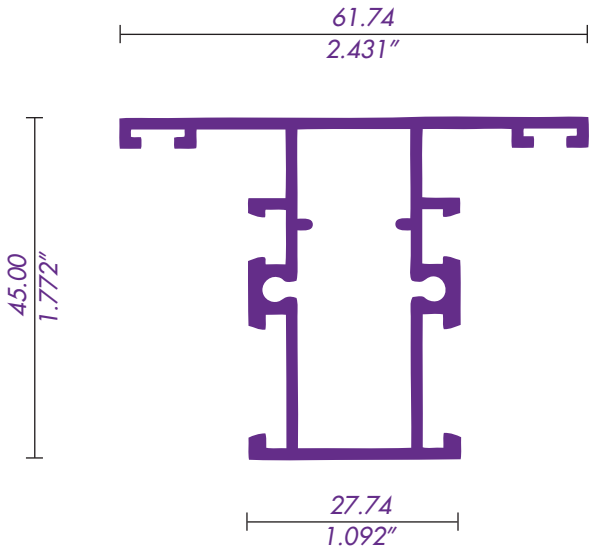

4521 / 62041
INTERMEDIO CUADRICULA

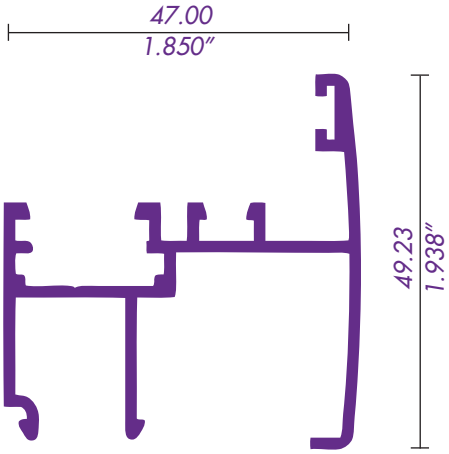

4528 / 62031
INTERMEDIO MOVIL

EUROVENT PREMIUM

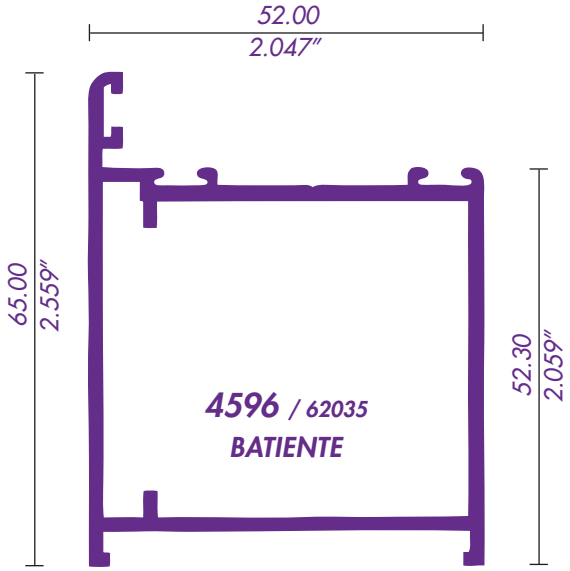

4596 / 62035
BATIENTE

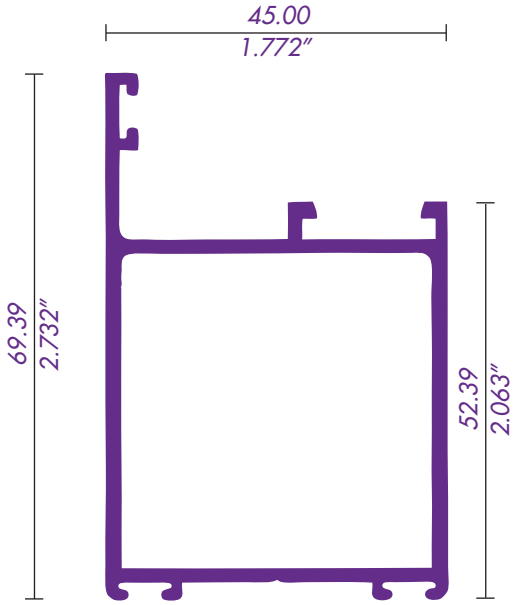

4590 / 62046
CERCO CHAPA

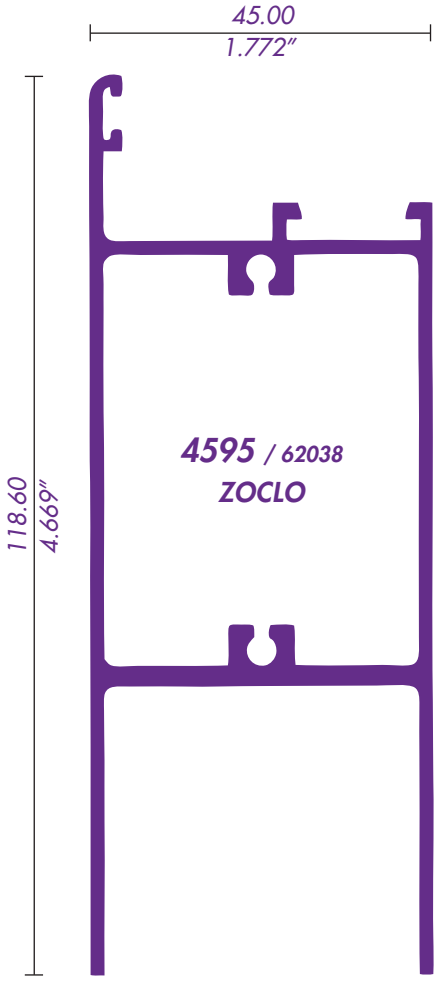

4595 / 62038
ZOCLO

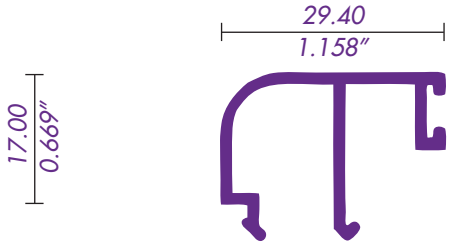

4594 / 62029
JUNQUILLO 6mm.

4593 / 62030
JUNQUILLO 24mm.

alucentro

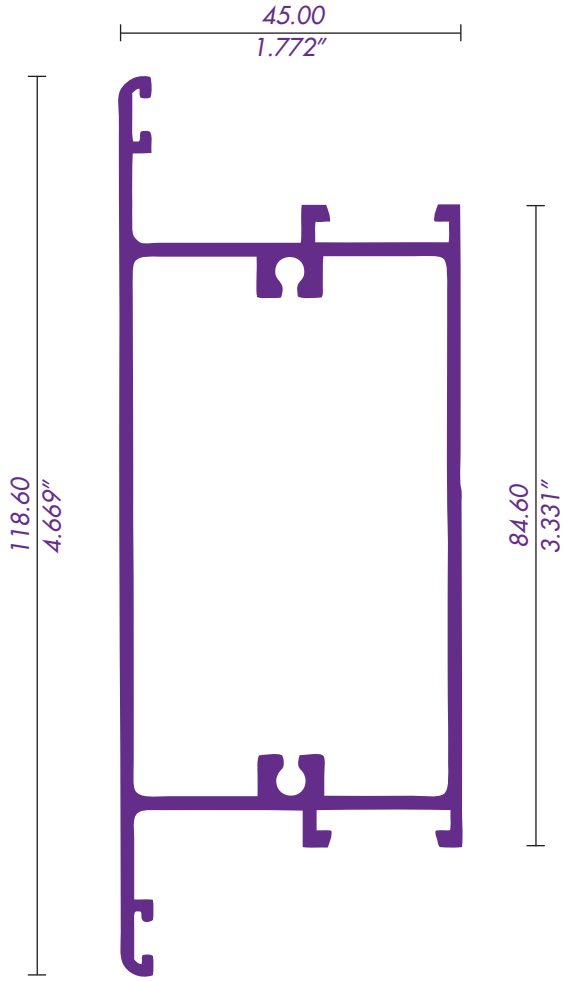

4592 / 62039
INTERMEDIO

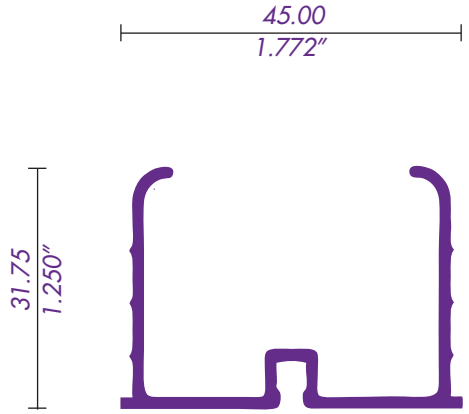

4587 / 62040
SELLO DE HERMETICIDAD

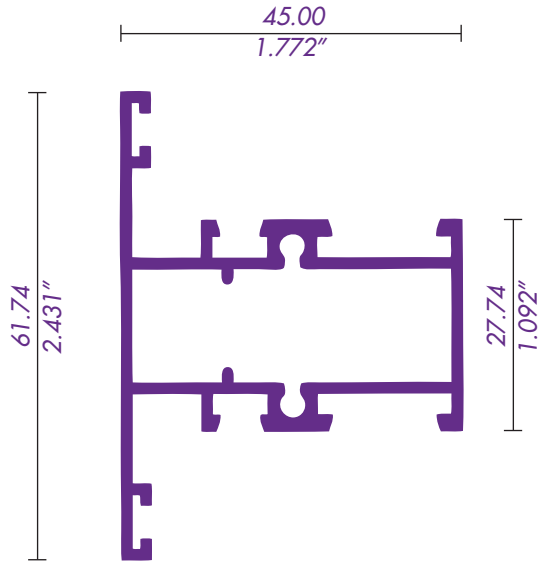

4521 / 62041
INTERMEDIO CUADRICULA

PUERTA SERIE 45 CE

EUROVENT PREMIUM

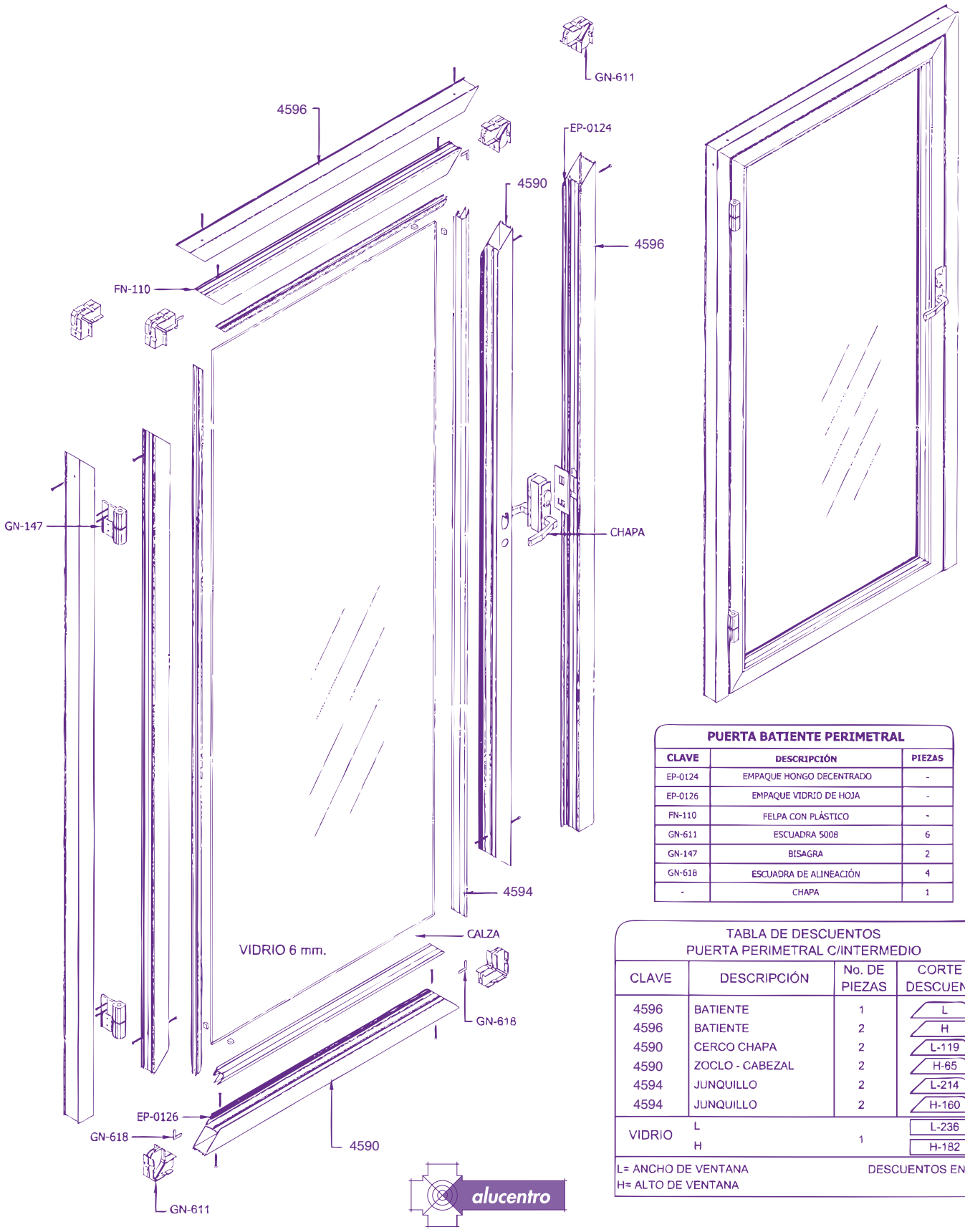

PUERTA BATIENTE PERIMETRAL		
CLAVE	DESCRIPCIÓN	PIEZAS
EP-0124	EMPAQUE HONGO DECENTRADO	-
EP-0126	EMPAQUE VIDRIO DE HOJA	-
FN-110	FELPA CON PLÁSTICO	-
GN-611	ESCUADRA 5008	6
GN-147	BISAGRA	2
GN-618	ESCUADRA DE ALINEACIÓN	4
-	CHAPA	1

TABLA DE DESCUENTOS
PUERTA PERIMETRAL C/INTERMEDIO

CLAVE	DESCRIPCIÓN	No. DE PIEZAS	CORTE Y DESCUENTO
4596	BATIENTE	1	L
4596	BATIENTE	2	H
4590	CERCO CHAPA	2	L-119
4590	ZOCLO - CABEZAL	2	H-65
4594	JUNQUILLO	2	L-214
4594	JUNQUILLO	2	H-160
VIDRIO	L	1	L-236
	H		H-182

L= ANCHO DE VENTANA
H= ALTO DE VENTANA

DESCUENTOS EN MM.

alucentro

PUERTA SERIE 45 - ISOMETRÍA

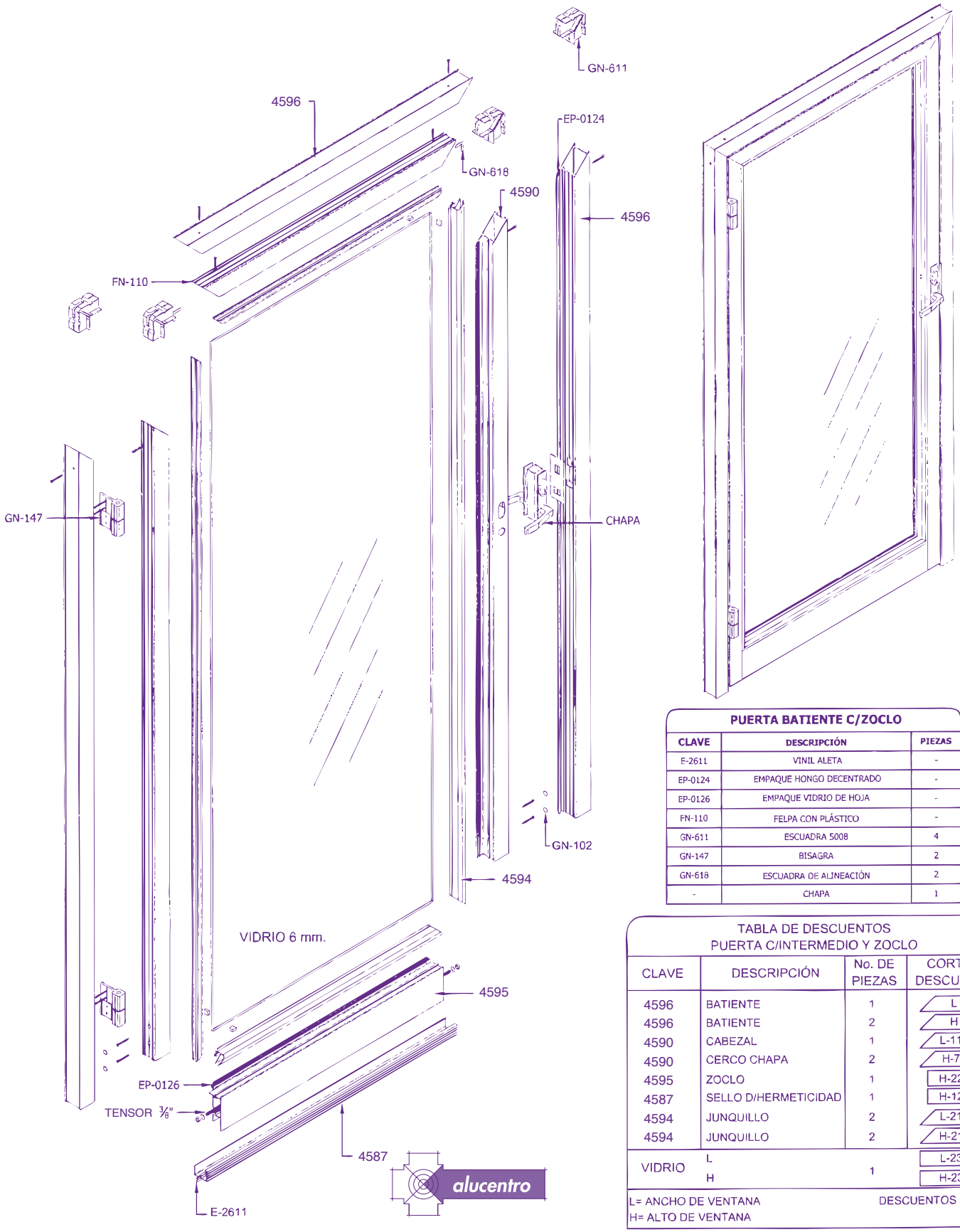

PUERTA BATIENTE C/ZOCLO

CLAVE	DESCRIPCIÓN	PIEZAS
E-2611	VINIL ALETA	-
EP-0124	EMPAQUE HONGO DECENTRADO	-
EP-0126	EMPAQUE VIDRIO DE HOJA	-
FN-110	FELPA CON PLÁSTICO	-
GN-611	ESCUADRA 5008	4
GN-147	BISAGRA	2
GN-618	ESCUADRA DE ALINEACIÓN	2
-	CHAPA	1

TABLA DE DESCUENTOS
PUERTA C/INTERMEDIO Y ZOCLO

CLAVE	DESCRIPCIÓN	No. DE PIEZAS	CORTE Y DESCUENTO
4596	BATIENTE	1	L
4596	BATIENTE	2	H
4590	CABEZAL	1	L-119
4590	CERCO CHAPA	2	H-70
4595	ZOCLO	1	H-224
4587	SELLO D/HERMETICIDAD	1	H-128
4594	JUNQUILLO	2	L-214
4594	JUNQUILLO	2	H-214
VIDRIO	L	1	L-236
	H		H-236

L= ANCHO DE VENTANA
H= ALTO DE VENTANA

DESCUENTOS EN MM.

EUROVENT PREMIUM

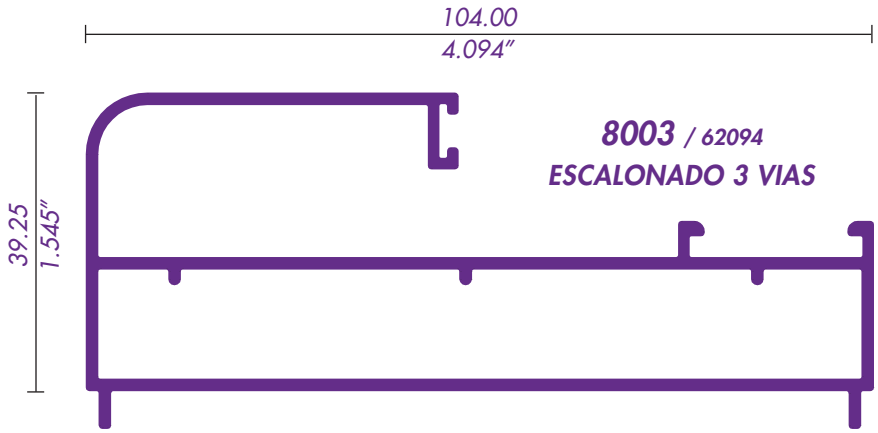

8003 / 62094
ESCALONADO 3 VIAS

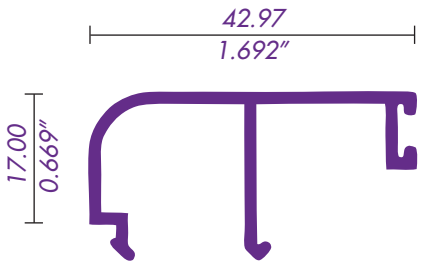

8022 / 62022
JUNQUILLO 6mm.

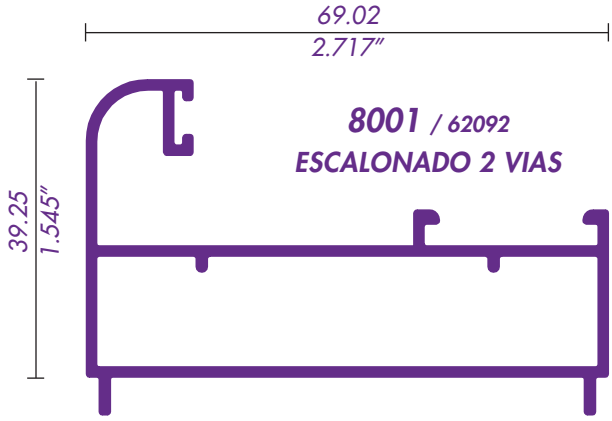

8001 / 62092
ESCALONADO 2 VIAS

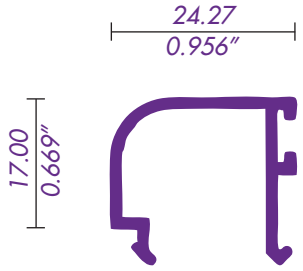

8023 / 62023
JUNQUILLO 24mm.

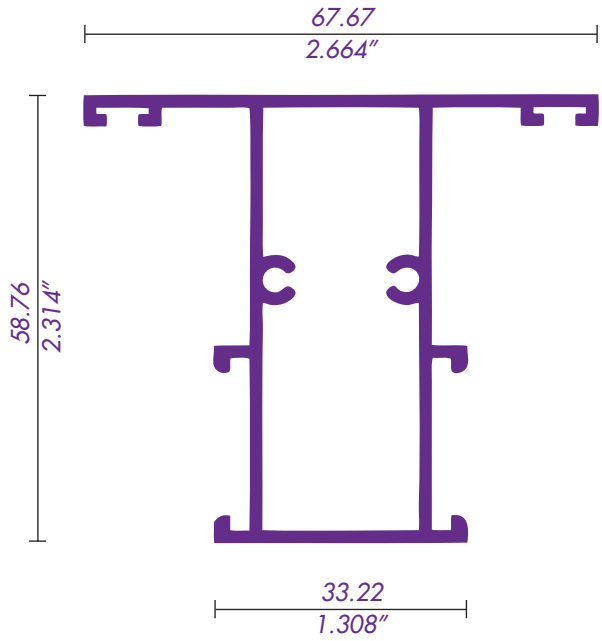

8015 / 62047
INTERMEDIO CUADRÍCULA

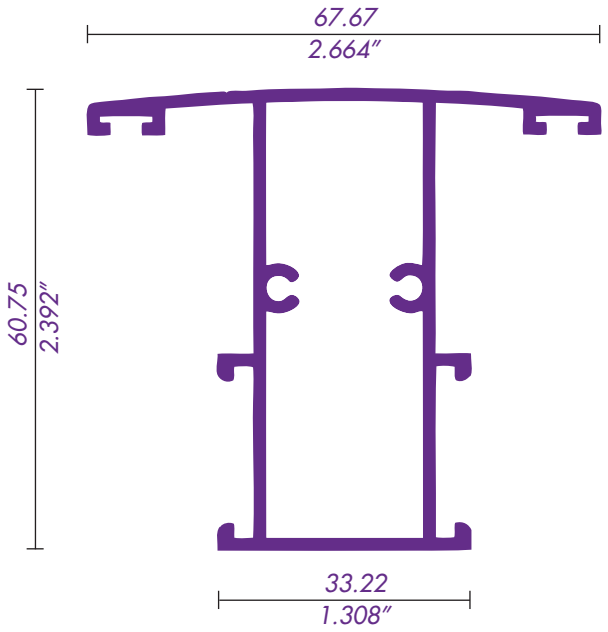

8005 / 62021
INTERMEDIO

alucentro

FIJO SERIE 80 - ISOMETRÍA

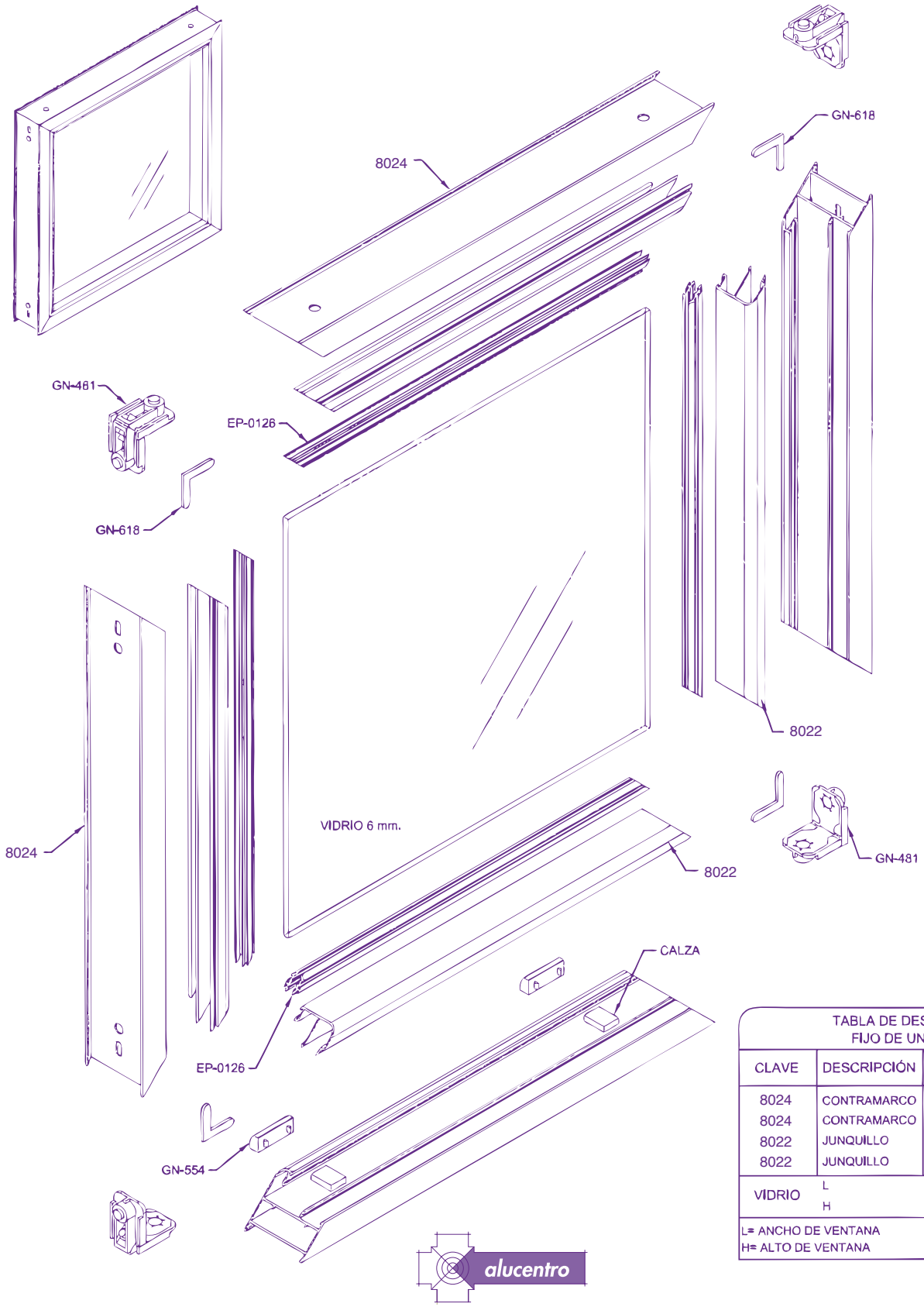

TABLA DE DESCUENTOS FIJO DE UN CLARO			
CLAVE	DESCRIPCIÓN	No. DE PIEZAS	CORTE Y DESCUENTO
8024	CONTRAMARCO	2	L
8024	CONTRAMARCO	2	H
8022	JUNQUILLO	2	L-46
8022	JUNQUILLO	2	H-46
VIDRIO	L	1	L-64
	H		H-64

L= ANCHO DE VENTANA
H= ALTO DE VENTANA

DESCUENTOS EN MM.

alucentro

CORREDIZA SERIE 80 - ISOMETRÍA

EUROVENT PREMIUM

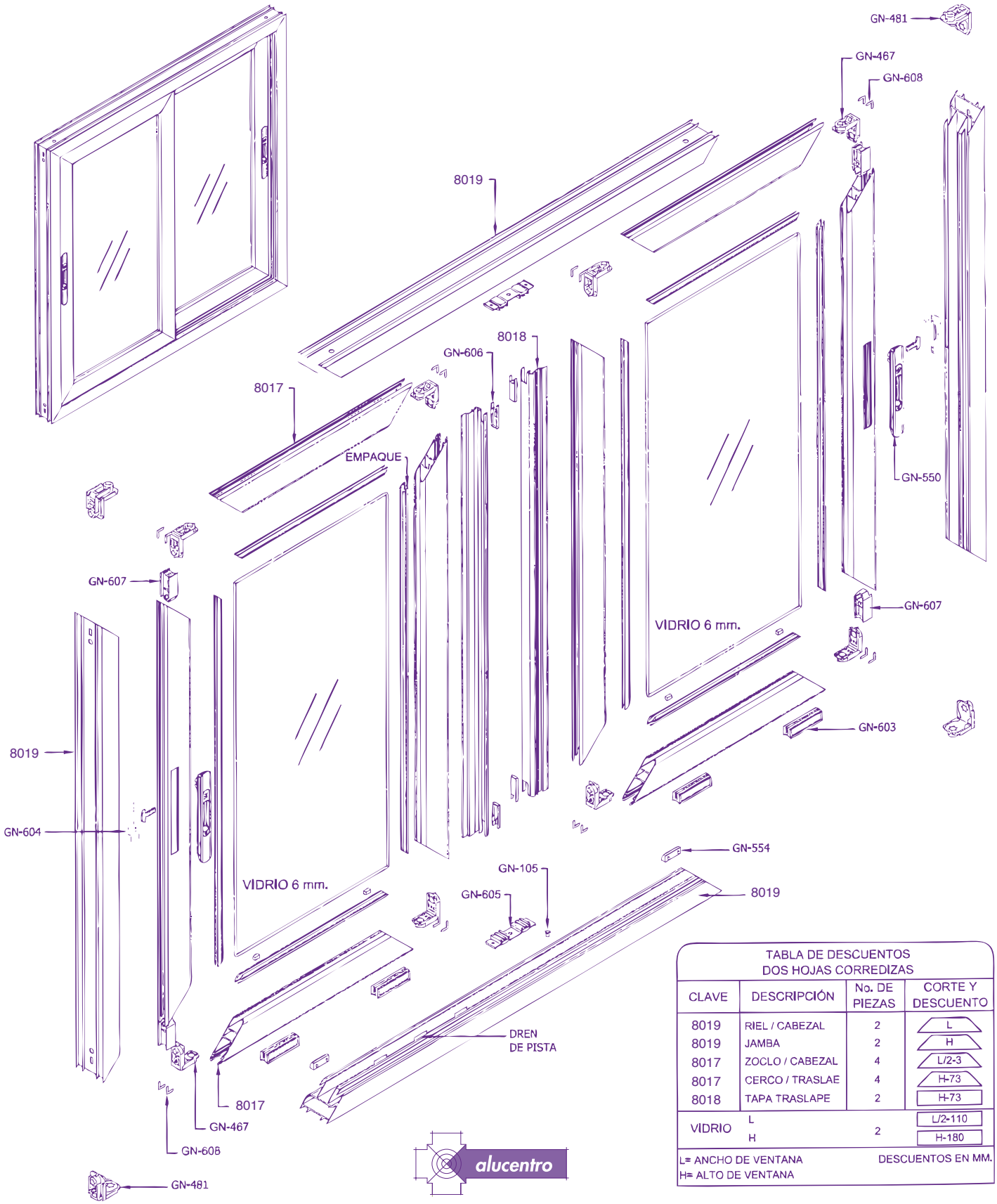

TABLA DE DESCUENTOS
DOS HOJAS CORREDIZAS

CLAVE	DESCRIPCIÓN	No. DE PIEZAS	CORTE Y DESCUENTO
8019	RIEL / CABEZAL	2	L
8019	JAMBA	2	H
8017	ZOCLO / CABEZAL	4	L/2-3
8017	CERCO / TRASLAE	4	H-73
8018	TAPA TRASLAPE	2	H-73
VIDRIO	L	2	L/2-110
	H		H-180

L= ANCHO DE VENTANA
H= ALTO DE VENTANA

DESCUENTOS EN MM.

LINEA CORREDIZA SERIE 80

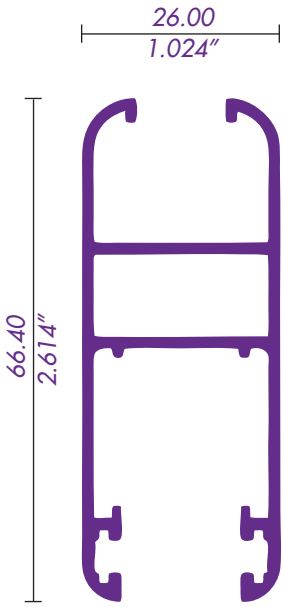

8017 / 62001
CERCO 6mm

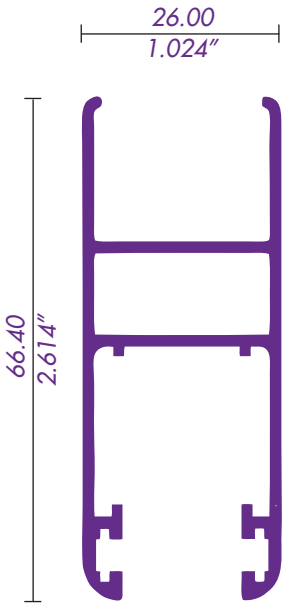

8027 / 62004
CERCO DUO 18mm

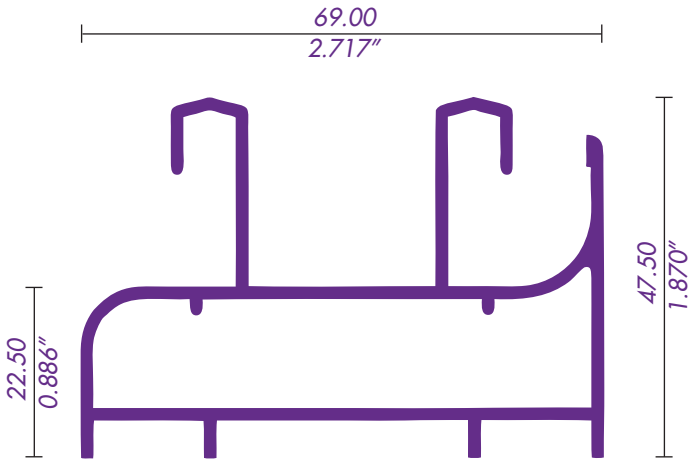

8019 / 62000
RIEL BASICO

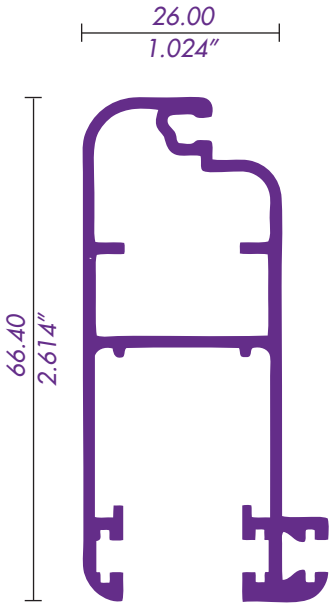

8012 / 62019
MOSQUITERO DE LUJO

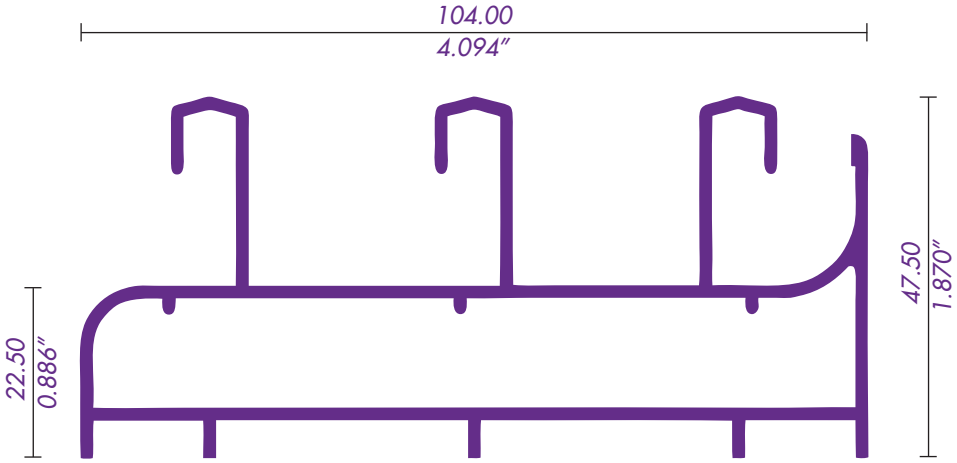

8029 / 62017
RIEL TRIPLE

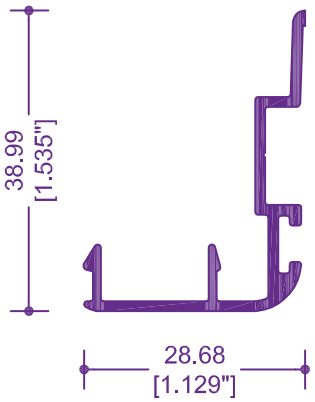

8018 / 62002
TRASLAPE

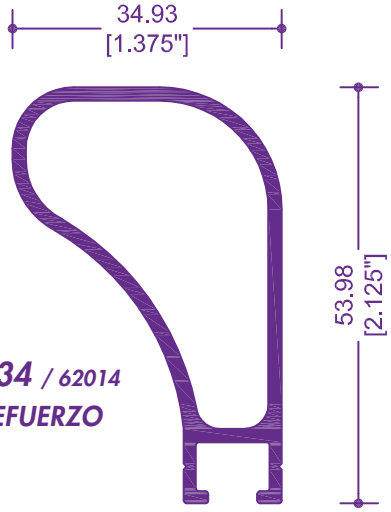

8034 / 62014
REFUERZO

8035 / 14412
CONECTOR

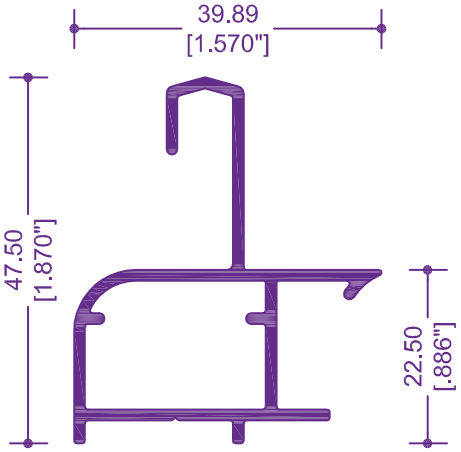

8021 / 64207
ADAPTADOR RIEL

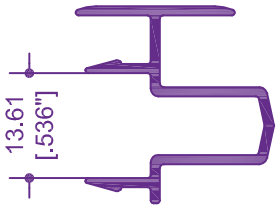

8043 / 62103
ADAPTADOR OXXO

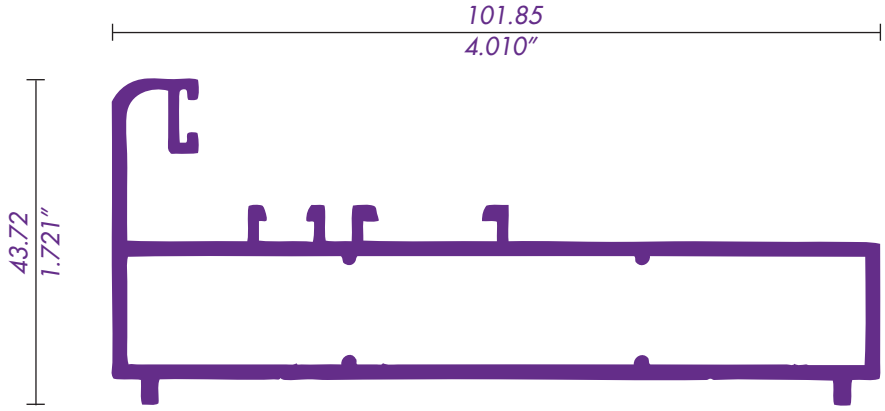

1522 / 67734
CONTRAMARCO

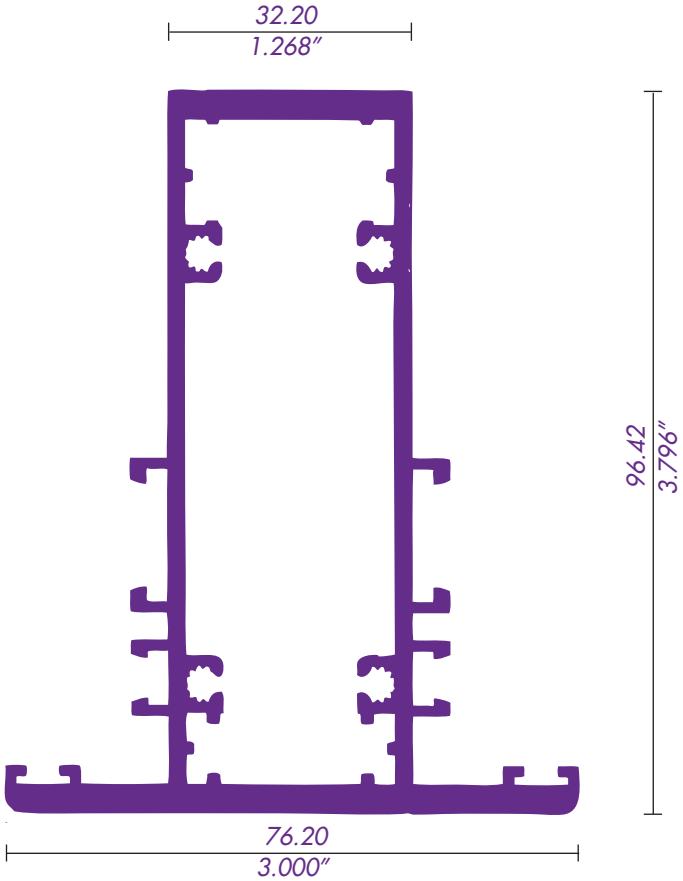

1505 / 67735
INTERMEDIO PARA FIJO

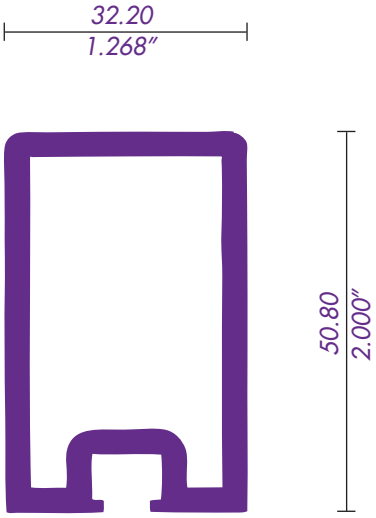

1506 / 67712
REFUERZO PARA INTERMEDIO

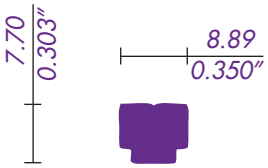

8035 / 14412
CONECTOR

EUROVENT PREMIUM

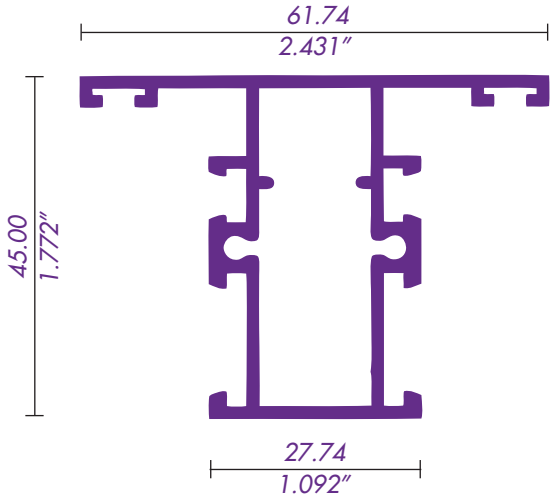

4521 / 62041
INTERMEDIO CUADRÍCULA

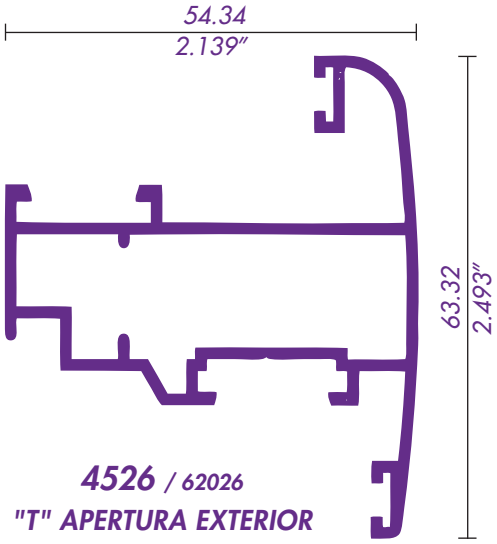

4526 / 62026
"T" APERTURA EXTERIOR

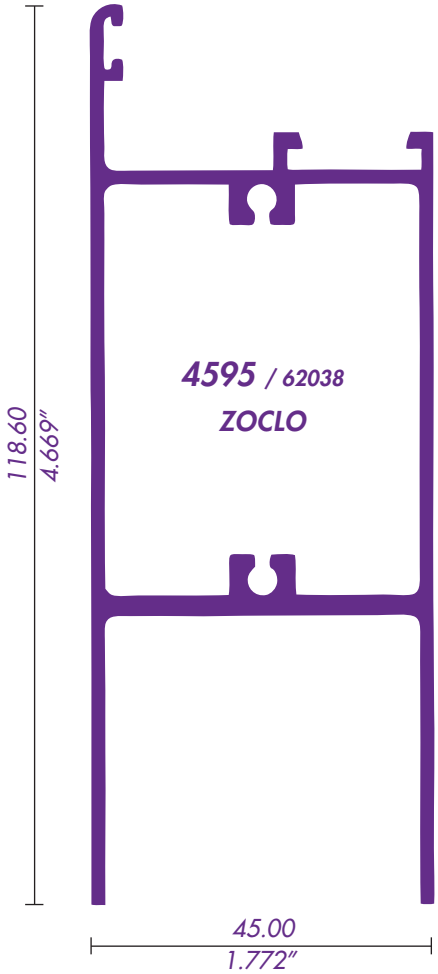

4595 / 62038
ZOCLO

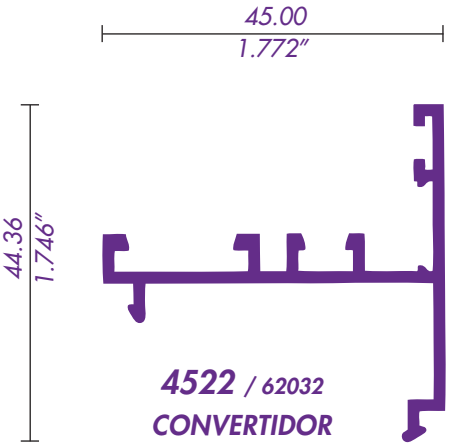

4522 / 62032
CONVERTIDOR

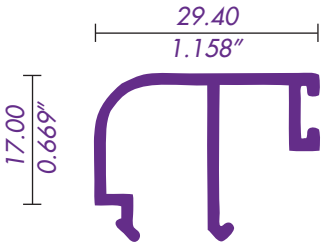

4594 / 62029
JUNQUILLO 6mm.

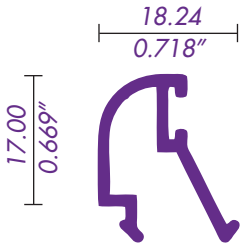

4593 / 62030
JUNQUILLO 24mm.

alucentro

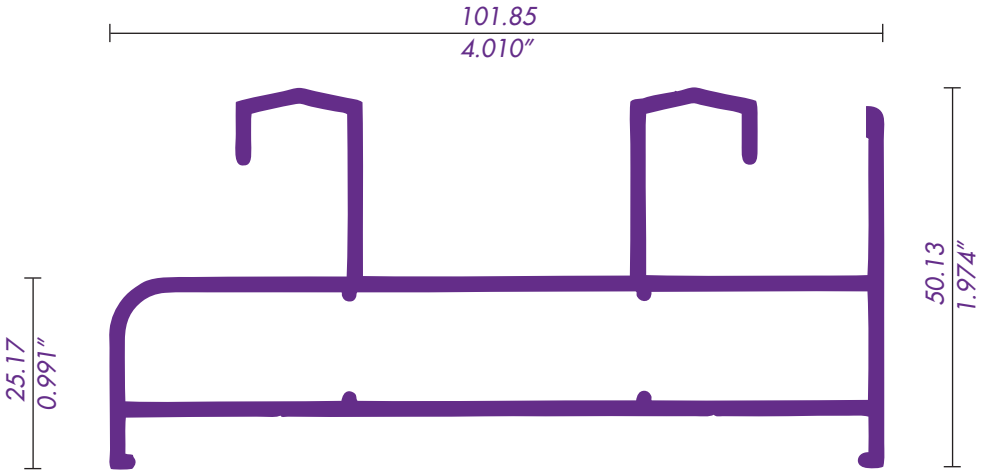

1519 / 62052
RIEL DOBLE

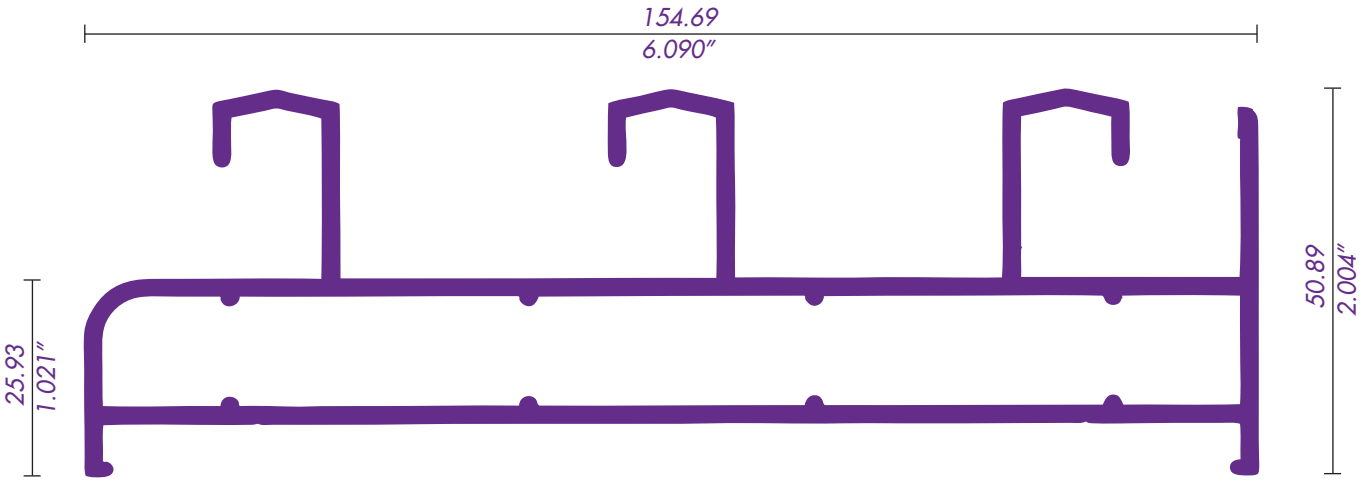

1529 / 62054
RIEL TRIPLE

EUROVENT PREMIUM

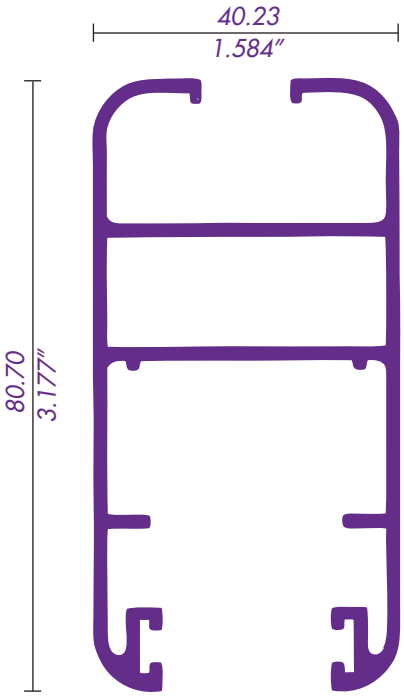

1517 / 62055
CERCO 6mm

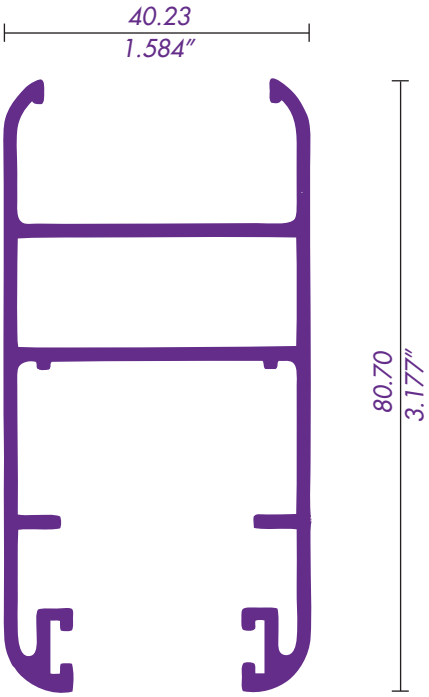

1527 / 62056
CERCO 24mm
DOBLE VIDRIO

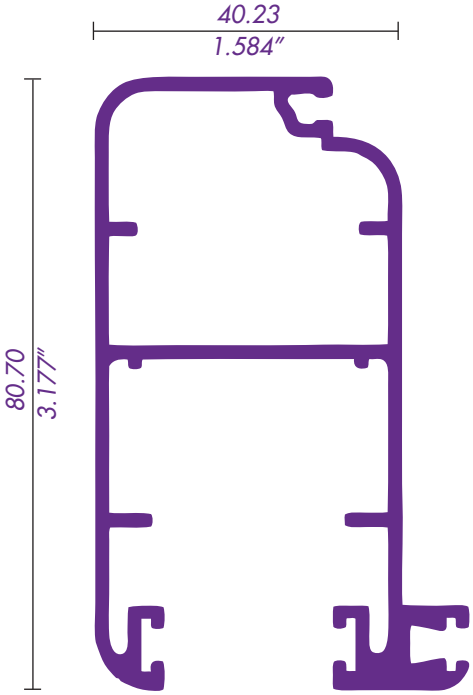

1512 / 62057
MOSQUITERO

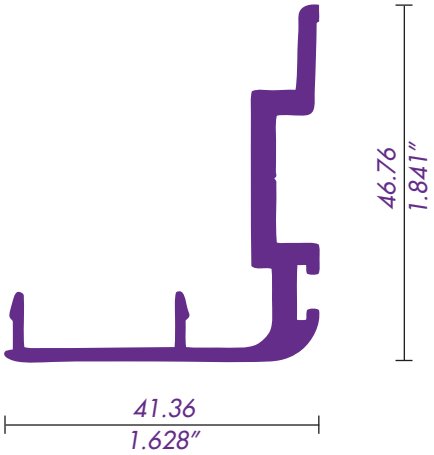

1518 / 62058
TRASLAPE

alucentro

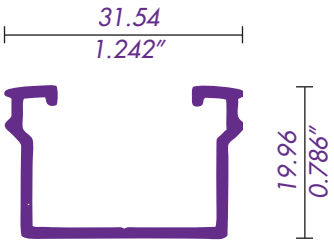

1516 / 62060
ADAPTADOR CRISTAL 9mm

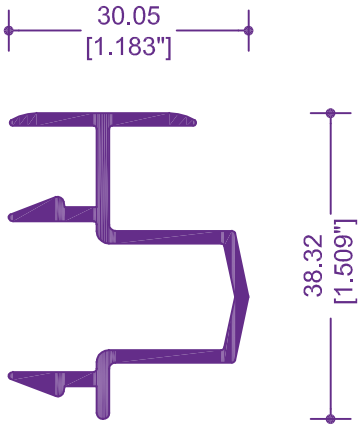

1543 / 64206
ADAPTADOR OXXO

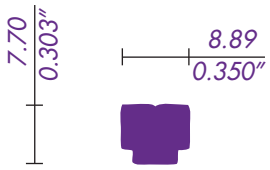

8035 / 14412
CONECTOR

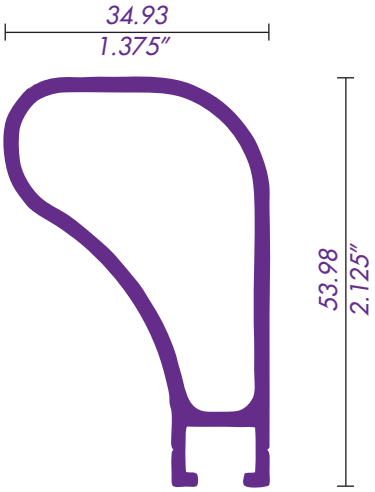

8034 / 62014
REFUERZO

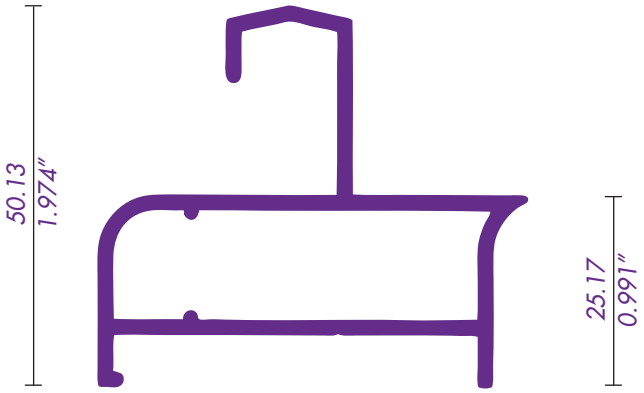

1521 / 62091
ADAPTADOR RIEL

alucentro

CORREDIZA SERIE 150 - ISOMETRÍA

EUROVENT PREMIUM

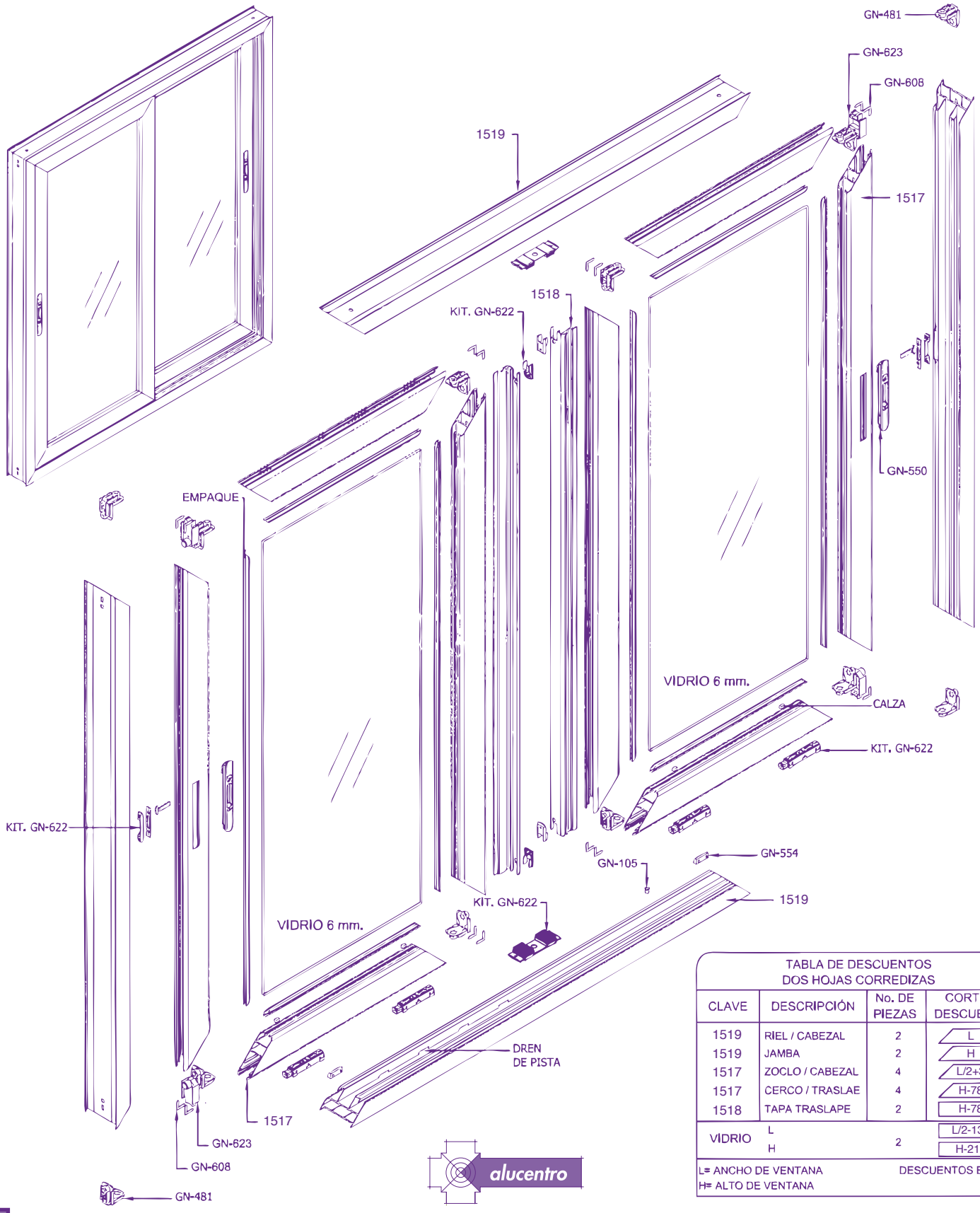

TABLA DE DESCUENTOS DOS HOJAS CORREDIZAS			
CLAVE	DESCRIPCIÓN	No. DE PIEZAS	CORTE Y DESCUENTO
1519	RIEL / CABEZAL	2	L
1519	JAMBA	2	H
1517	ZOCLO / CABEZAL	4	L/2+3
1517	CERCO / TRASLAE	4	H-78
1518	TAPA TRASLAPE	2	H-78
VIDRIO	L	2	L/2-138
	H		H-212

L= ANCHO DE VENTANA
H= ALTO DE VENTANA

DESCUENTOS EN MM

alucentro

VENT BATIENTE S 45 APERTURA INT

CLAVE	DESCRIPCION	PZS
3823	BISAGRA FLASH BASE GN-451	2
3866	COMPAS LIMITADOR GN-457	1
3873	KIT CREMONA PRIMA REVERSIBLE GN-450	1
3877	ESCUADRA DE ALINEACION GN-618	4
3878	ESCUADRA BOTON GN-481	8
3922	TAPA DREN CON VALVULA GN- 554	2
3940	VINIL HONGO DESCENTRADO EP 124	
3941	VINIL HOJA EP-0126	
3942	VINIL HONGO HOJA EP-0135	
4529	PLETINA	
OPCIONAL		
3822	BISAGRA BRIDGE CRISTAL DUO GN-461	2

VENT BATIENTE S 45 APERTURA EXT

CLAVE	DESCRIPCION	PZS
3823	BISAGRA FLASH GN-451	2
3866	COMPAS LIMITADOR GN-457	1
3874	KIT APERTURA EXTERIOR (CONTIENE)	
	CREMONA UNICA, FUNCION REVERSIBLE GN-471	1
	EJE 18 MM BT GN-472	2
	ENCUENTRO DOBLE GN-477	2
	JGO APERTURA UNICA GN-472	1
	TERMINAL PLETINA GN-476	2
3878	ESCUADRA BOTON GN-481	8
3877	ESCUADRA DE ALINEACION GN-618	4
3910	POSICIONADOR DE HOJA GN-458	1
3940	VINIL HONGO DESCENTRADO EP-124	
3941	VINIL HOJA EP-0126	
3942	VINIL HONGO HOJA EP-0135	
4529	PLETINA	

VENTANA PROYECCION SERIE 45

CLAVE	DESCRIPCION	PZS
3823	BISAGRA FLASH GN-451	2
3829	BRAZO TELESCOPICO LASER GN-486 Ó	1
3869	COMPAS CORTO 1981 GN-489 60X60 MAXIMO	1
3877	ESCUADRA DE ALINEACION GN-618	4
3878	ESCUADRA DE BOTON GN-481	8
3902	MANIJA DE PROYECCION TABELLINO GN-487	1
3940	VINIL HONGO DESCENTRADO EP 124	
3941	VINIL HOJA EP-0126	
3942	VINIL HONGO HOJA EP-0135	
4529	PLETINA	
OPCIONAL		
3822	BISAGRA BRIDGE GN.461 (DOBLE CRISTAL)	

VENTANA OSCILOBATIENTE SERIE 45

CLAVE	DESCRIPCION	PZS
3807	KIT OSCILOBATIENTE BRAZO CORTO	
	COMPAS CORTO	1
	CREMONA OSCILOBATIENTE GN-452	1
3877	ESCUADRA DE ALINEACION GN-618	4
3878	ESCUADRA DE BOTON 421 GN-481	8
3903	MECANISMO BASE GN-453	1
3922	TAPA DREN CON VALVULA GN-554	2

VENTANA OSCILOBATIENTE SERIE 45

CLAVE	DESCRIPCION	PZS
3806	KIT OSCILOBATIENTE BRAZO LARGO	
	COMPAS LARGO	1
	CREMONA OSCILOBATIENTE GN-452	1
3877	ESCUADRA DE ALINEACION GN-618	4
3878	ESCUADRA DE BOTON 421 GN-481	8
3903	MECANISMO BASE GN-453	1
3922	TAPA DREN CON VALVULA GN-554	2
3940	VINIL HONGO DESCENTRADO EP 124	
3941	VINIL HOJA EP-0126	
3942	VINIL HONGO HOJA EP-0135	

VENTANA VASISTA SERIE 45

CLAVE	DESCRIPCION	PZS
3824	BISAGRA OCULTA GN-462	2
3858	CIERRE GOLPETE CICO GN-459	1
3865	COMPAS ABATIBLE RALLENTY GN-460	2
3877	ESCUADRA DE ALINEACION GN-618	4
3878	ESCUADRA BOTON GN-481	8
3922	TAPA DREN CON VALVULA GN-554	2
3940	VINIL HONGO DESCENTRADO EP-124	
3941	VINIL HOJA EP-0126	
3942	VINIL HONGO HOJA EP-0135	

OPCIONALES

3822	BISAGRA BRIDGE CRISTAL DUO GN-461	2
3823	BISAGRA FLASH FUTURA CRISTAL 6 MM GN-451	2
3873	KIT CREMONA PRIMA FUNCION REVERSIBLE GN-450	1

FIJO 2 CLAROS SERIE 45

CLAVE	DESCRIPCION	PZS
3867	CONECTOR BERNINA GN-612	2
3878	ESCUADRA DE BOTON GN-481	4
3922	TAPA DREN CON VALVULA GN-554	2
3941	VINIL HOJA EP-0126	

PUERTA BATIENTE CE SERIE 45

CLAVE	DESCRIPCION	PZS
3823	BISAGRA FLASH FUTURA GN-451	2
3878	ESCUADRA BOTON GN-481	4
3867	CONECTOR BERNINA GN-612	2
3877	ESCUADRA DE ALINEACION GN-618	4
3846	CHAPA CVL	1
	TENSORES	1
3945	VINIL ALETA E-2611	
3940	VINIL HONGO DESCENTRADO EP-124	
3941	VINIL VIDRIO EP-126	
3942	VINIL HONGO EP-135	

PUERTA BATIENTE / CERCO PERIMETRAL S 45

CLAVE	DESCRIPCION	PZS
3821	BISAGRA GN-147	2
3882	ESCUADRA GN-611	6
3877	ESCUADRA DE ALINEACION GN-618	4
3846	CHAPA CVL	1
3889	FELPA CON PLASTICO FN-110	
3940	VINIL HONGO DESCENTRADO EP-124	
3941	VINIL VIDRIO HOJA EP-126	

CORREDIZA SERIE 80 XX

CLAVE	DESCRIPCION	PZS
3854	CIERRE EMBUTIDO S-80	2
3837	CANDADO DE HOJA GN-607	4
3842	CARRETILLA AJUSTABLE GN-601 15kg	4
3862	CORTAVIENTOS GN-605	2
3876	ESCUADRA DE ALINEACION GN-608	16
3878	ESCUADRA DE BOTON GN-481	4
3879	ESCUADRA DE BOTON GN-467	8
3921	TAPON DESAGUE GN-105	1
3922	TAPA DREN CON VALVULA GN-554	2
3918	TAPA TRASLAPE GN-606	4
3889	FELPA CON PLASTICO FN-110	
852	CUÑA 12 AMBOS LADOS	
852	CUÑA 12 UN LADO	

OPCIONAL

3843	CARRETILLA PABOSE GN-614 50K/PZA	

NOTA** **EN TRIPLE RIEL AGREGAR:**

3878	ESCUADRA DE BOTON GN-481	4

CON RIEL ADICIONAL AGREGAR:

3879	ESCUADRA DE BOTON GN- 467	4

FIJOS SERIE 80

CLAVE	DESCRIPCION	PZS
3878	ESCUADRA DE BOTON GN-481	4
3922	TAPA DREN CON VALVULA GN-554	2
3941	VINIL EP-126 AMBOS LADOS	
	Ó	
3944	VINIL 2610 UN SOLO LADO	

alucentro

CORREDIZA SERIE 150 XX

CLAVE	DESCRIPCION	PZS
3839	CANDADO DE HOJA GN-623	4
3844	CARRETILLA 110 K GN-622CA	4
3850	CIERRE EMBUTIDO S-150	2
3863	CORTAVIENTOS GN-622 CV	2
3878	ESCUADRA DE BOTON GN-481	12
3876	ESCUADRA DE ALINEACION GN-608	16
3894	JALADERA BRIO SOBREPUESTA GN-560	2
3921	TAPON DESAGUE GN-105	1
3922	TAPA DREN CON VALVULA GN-554	2
3920	TAPA TRASLAPE GN-622 TT	4
3889	FELPA CON PLASTICO FN-110	
3944	VINIL E-2610	

NOTA** **EN TRIPLE RIEL AGREGAR:**

3878	ESCUADRA DE BOTON GN-481	4

CON RIEL ADICIONAL AGREGAR:

3879	ESCUADRA DE BOTON GN- 467	4

Si necesita algún perfil especial, con gusto se lo cotizamos y le brindamos la asesoria técnica que necesite.

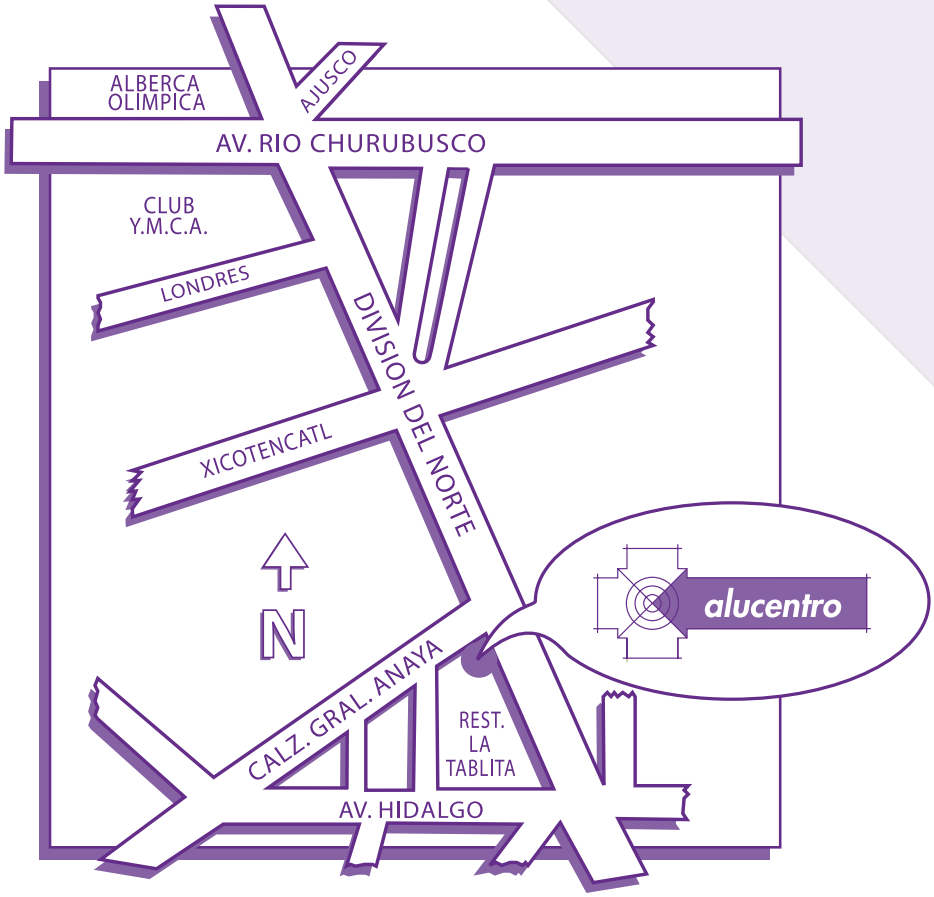

División del Norte #2639
Col. del Carmen, Coyoacán
5658-1700 5658-1030
5658-0422 5658-0440
alucentro1@prodigy.net.mx

Horario

Lunes a viernes de 8:30 AM a 6:00 PM, sábados de 8:30 AM a 1:15 PM